ΘΕΜΑΤΑ ΕΞΕΤΑΣΕΩΝ

ΠΙΣΤΟΠΟΙΗΣΗΣ ΑΠΟΦΟΙΤΩΝ ΕΠΑ.Σ. ΜΑΘΗΤΕΙΑΣ ΚΑΙ Π.ΕΠΑ.Σ. ΜΑΘΗΤΕΙΑΣ της Δ.ΥΠ.Α.

ΕΙΔΙΚΟΤΗΤΑ ΕΠΑ.Σ.: “ΞΥΛΟΥΡΓΩΝ - ΕΠΙΠΛΟΠΟΙΩΝ”

ΠΕΡΙΕΧΟΜΕΝΑ

1. Θεσμικό Πλαίσιο Εξετάσεων Πιστοποίησης των αποφοίτων ΕΠΑ.Σ. Μαθητείας και Π.ΕΠΑ.Σ. Μαθητείας της Δημόσιας Υπηρεσίας Απασχόλησης (Δ.ΥΠ.Α.)

2. Κατάλογος Ερωτήσεων Θεωρητικής Κατεύθυνσης

3. Κατάλογος Ερωτήσεων Πρακτικής Κατεύθυνσης

4. Απαντήσεις Ερωτήσεων Θεωρητικής Κατεύθυνσης

5. Απαντήσεις Ερωτήσεων Πρακτικής Κατεύθυνσης

1.Θεσμικό Πλαίσιο Εξετάσεων Πιστοποίησης των αποφοίτων ΕΠΑ.Σ. Μαθητείας και Π.ΕΠΑ.Σ. Μαθητείας της Δημόσιας Υπηρεσίας Απασχόλησης (Δ.ΥΠ.Α.)

Οι Εξετάσεις Πιστοποίησης των αποφοίτων ΕΠΑ.Σ. Μαθητείας και Π.ΕΠΑ.Σ. Μαθητείας της Δημόσιας Υπηρεσίας Απασχόλησης (Δ.ΥΠ.Α.) της ειδικότητας «**ΞΥΛΟΥΡΓΩΝ - ΕΠΙΠΛΟΠΟΙΩΝ**» διεξάγονται σύμφωνα με τα οριζόμενα στις διατάξεις της υπ' αριθμ. 51/κ6/29.12.2023 (ΦΕΚ 1/Β/2.1.2024) Κοινής Υπουργικής Απόφασης Εθνικής Οικονομίας και Οικονομικών και Παιδείας Θρησκευμάτων και Αθλητισμού.

2. ΕΡΩΤΗΣΕΙΣ ΘΕΩΡΗΤΙΚΗΣ ΚΑΤΕΥΘΥΝΣΗΣ

1		***Τι όργανο σχεδίασης μπορούμε να χρησιμοποιήσουμε όταν θέλουμε να φτιάξουμε καμπύλες που δε χαράζονται με το διαβήτη γιατί δεν είναι περιφέρειες κύκλου.***		
	α.	Τρίγωνα		
	β.	Πόμπα		
	γ.	Καμπυλόγραμμα		
	δ.	Μοιρογνωμόνιο		
2		***Με ποιους 2 τρόπους μπορούμε να χαράξουμε τη μεσοκαθέτο ενός ευθύγραμμου τμήματος***		
	α.	Με χάρακα και τρίγωνο		
	β.	Με χάρακα		
	γ.	Με μοιρογνωμόνιο		
	δ.	Με διαβήτη		

3		***Γιατί είναι σημαντικό να συσχετίζονται τα σχέδια μεταξύ τους σε έναν πίνακα σχεδίασης;***		
	α.	Για να αυξηθεί η αισθητική αξία του σχεδίου.		
	β.	Για να επιτρέπεται η χρήση διαφορετικών κλιμάκων στα σχέδια που απεικονίζονται.		
	γ.	Για να βελτιώσουμε την ακρίβεια και τη σχεδιαστική ταχύτητα, δίνοντας τη δυνατότητα μεταφοράς διαστάσεων από το ένα σχέδιο στο άλλο.		
	δ.	Για να διευκολύνουμε την τοποθέτηση περισσότερων σχεδίων σε έναν πίνακα.		
4		***Πώς μπορείτε να κατασκευάσετε ένα τετράγωνο εγγεγραμμένο σε κύκλο με ακτίνα R;***		
	α.	Χαράσσω μία διάμετρο και στη συνέχεια χαράσσω μία χορδή κάθετη στη διάμετρο ίση με την ακτίνα R για να δημιουργήσω δύο κορυφές του τετραγώνου.		
	β.	Χαράσσω δύο διαμέτρους κάθετες μεταξύ τους και σημειώνω τα σημεία τομής τους με τον κύκλο. Αυτά τα σημεία αποτελούν τις τέσσερις κορυφές του τετραγώνου.		
	γ.	Χαράσσω μία διάμετρο και στη συνέχεια χαράσσω μία χορδή ίση με τη διάμετρο κάθετα σε αυτήν για να δημιουργήσω τις απέναντι πλευρές του τετραγώνου.		
	δ.	Φέρω μία εφαπτομένη στον κύκλο και στη συνέχεια χαράσσω μία διάμετρο παράλληλη στην εφαπτομένη και σημειώνω τα σημεία που αυτή τέμνει τον κύκλο για να δημιουργήσω δύο κορυφές του τετραγώνου.		
5		***Τι απεικονίζει η γραφική κλίμακα σε ένα σχέδιο;***		
	α.	Τη συνολική διάσταση του σχεδίου στην πραγματικότητα.		
	β.	Τον αριθμό των σχεδίων που μπορούν να τοποθετηθούν σε ένα σχεδιαστικό τραπέζι.		
	γ.	Τη γεωμετρική αναλογία μεταξύ των διαφορετικών στοιχείων του σχεδίου.		

	δ.	Το πραγματικό μήκος που αντιστοιχεί σε κάθε υποδιαίρεση του ευθύγραμμου τμήματος που έχει χωριστεί σε ίσα μέρη.		
6		***Έχουμε ευθύγραμμο αντικείμενο με πραγματικό μήκος 3 μέτρα πόσο είναι αυτό το μήκος σε κλίμακα 1:50;***		
	α.	3 εκατοστά		
	β.	1,5 εκατοστό		
	γ.	6 εκατοστά		
	δ.	9 εκατοστά		
7		***Ποιος είναι ο βασικός στόχος ενός αξονομετρικού σχεδίου;***		
	α.	Να αποδίδει μόνο τις δύο διαστάσεις του χώρου, αφού ο τρίτος άξονας θεωρείται αυτονόητος.		
	β.	Να αποδίδει όλες τις τρεις διαστάσεις του χώρου, διατηρώντας παράλληλα τον τεχνικό χαρακτήρα του αντικειμένου.		
	γ.	Να αποδίδει μόνο μία διάσταση του χώρου, εστιάζοντας στη λεπτομέρεια.		
	δ.	Να αποδίδει τις διαστάσεις του χώρου με κλίση, ανεξάρτητα από την προβολή.		
8		***Ποιοι είναι οι δύο βασικοί τύποι προβολών που διακρίνουμε ανάλογα με τον τρόπο που ορίζεται η ευθεία προβολής;***		
	α.	Οι οριζόντιες και κάθετες προβολές.		
	β.	Οι παράλληλες και κεντρικές προβολές.		
	γ.	Οι θετικές και αρνητικές προβολές.		
	δ.	Οι γραμμικές και κυκλικές προβολές.		

9		***Ποια από τις παρακάτω μεθόδους ανήκει στις κύριες κατηγορίες της μηχανικής κατεργασίας του ξύλου;***		
	α.	Χρωματισμός του ξύλου		
	β.	Πριόνισμα του ξύλου με τη χρήση πριονιών.		
	γ.	Κατασκευή μεταλλικών εξαρτημάτων.		
	δ.	Συναρμολόγηση ξύλινων κατασκευών.		
10		***Ποια είναι η βασική λειτουργία των κινητήριων μηχανών;***		
	α.	Η μετατροπή θερμικής ενέργειας σε ηλεκτρική.		
	β.	Η μετατροπή μηχανικής κίνησης σε ηλεκτρική ενέργεια.		
	γ.	Η μετατροπή διάφορων πηγών ενέργειας σε περιστροφική ή παλινδρομική κίνηση.		
	δ.	Η μετατροπή διάφορων πηγών ενέργειας σε θερμική		
11		***Πώς επηρεάζει η γωνία τομής α τη διείσδυση του δοντιού του πριονοέλασματος στο ξύλο κατά τη διάρκεια της πρίσης;*** 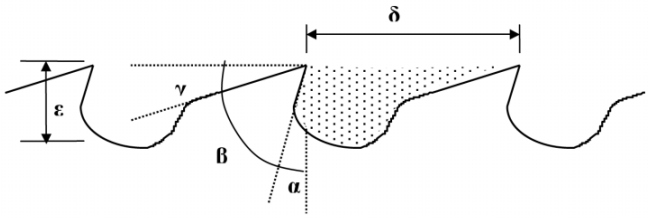		
	α.	Αυξάνει τη διείσδυση στο ξύλο.		
	β.	Μειώνει τη διείσδυση στο ξύλο.		
	γ.	Επηρεάζει την ταχύτητα πρίσης		
	δ.	Καθιστά το δόντι ανθεκτικότερο.		
12		***Ποια είναι η βασική λειτουργία του ξεχονδριστήρα στην επεξεργασία του ξύλου;***		

	α.	Το πλάνισμα της επιφάνειας του ξύλου.		
	β.	Η παραγωγή ισοπαχών ξυλοτεμαχίων.		
	γ.	Η αποθήκευση του κατεργασμένου ξύλου.		
	δ.	Η κοπή του ξύλου σε διάφορα μήκη.		
13		***Ποιο από τα παρακάτω τρυπάνια χρησιμοποιείται κυρίως για να διανοίγει ορθογωνικές διατομές με καμπυλωτό βάθος;***		
	α.	Κατακόρυφο τρυπάνι		
	β.	Μορσοτρύπανο		
	γ.	Αλυσοτρύπανο		
	δ.	Σέγα		
14		***Για ποιον λόγο χρησιμοποιούμε τους πιεστικούς οδηγούς στη σβούρα κατά τη διάρκεια κατεργασίας ενός ξυλοτεμαχίου;***		
	α.	Για να αυξήσουμε την ταχύτητα περιστροφής του κοπτικού εργαλείου		
	β.	Για να διατηρήσουμε το ξυλοτεμάχιο σε σταθερή θέση κατά τη διάρκεια της εργασίας		
	γ.	Για να δημιουργήσουμε διαφορετικά προφίλ		
	δ.	Για να καθαρίσουμε τις επιφάνειες του ξύλου		
15		***Ποια είναι η κύρια διαφορά μεταξύ των κοινών συνθετών μηχανημάτων κατεργασίας ξύλου και των ειδικών συνθετών μηχανημάτων κατεργασίας ξύλου;***		
	α.	Τα ειδικά σύνθετα μπορούν να κάνουν διεργασίες παράλληλα ενώ τα κοινά σύνθετα όχι.		
	β.	Τα κοινά σύνθετα δεν είναι μηχανήματα ακρίβειας ενώ τα ειδικά σύνθετα είναι.		
	γ.	Τα ειδικά σύνθετα μηχανήματα χρησιμοποιούνται για μαζική παραγωγή, ενώ τα κοινά σύνθετα για παραγωγή κατά παραγγελία.		
	δ.	Τα ειδικά σύνθετα μηχανήματα χρησιμοποιούνται για		

		παραγωγή κατά παραγγελία, ενώ τα κοινά σύνθετα για μαζική παραγωγή.		
16		***Ποιο είναι το πρώτο κριτήριο επιλογής είδους συνδέσμου;***		
	α.	Το πόσο περίτεχνος είναι ένας σύνδεσμος		
	β.	Το πόσο γρήγορα κατασκευάζεται		
	γ.	Το πόσο εύκολα κατασκευάζεται		
	δ.	Την αντοχή του συνδέσμου και τις καταπονήσεις που θα δεχθεί		
17		***Τι εργαλείο θα χρησιμοποιήσουμε αν θέλουμε να σχεδιάσουμε μια γωνία 30 μοιρών;***		
	α.	Γωνία		
	β.	Στέλλα		
	γ.	Σβανά		
	δ.	Σεγατσάκι		
18		***Το μήκος ενός μισοχάρακτου συνδέσμου μήκους πρέπει να είναι κατ' ελάχιστον***		
	α.	Τριπλάσιο από το πλάτος του ξύλου		
	β.	Όσο το πλάτος του ξύλου		
	γ.	Μισό από το πλάτος του ξύλου		
	δ.	Όσο αποφασίσουμε χωρίς να έχει σχέση με το πλάτος του ξύλου		
19		***Σε ποιες περιπτώσεις χρησιμοποιούνται κυρίως οι σύνδεσμοι μήκους;***		
	α.	Στην επιπλοποιία		
	β.	Σε διάφορες ξύλινες κατασκευές μικρού μεγέθους		
	γ.	Σε διάφορες ξύλινες κατασκευές μεγάλου μεγέθους		

	δ.	Σε κουφώματα		
20		***Τι ονομάζεται σύνδεσμος με ξηρό μοντάρισμα***		
	α.	Όταν δεν χρησιμοποιείται κόλλα		
	β.	Όταν χρησιμοποιείται ειδική κόλλα		
	γ.	Όταν χρησιμοποιείται κόλλα και ξένο μόρσο		
	δ.	Όταν το ξύλο του συνδέσμου έχει χαμηλά επίπεδα υγρασίας		
21		***Πως κατασκευάζονται τα δόντια σε ένα σύνδεσμο κιβωτίου με δόντια;***		
	α.	Σε οποιαδήποτε πλευρική επιφάνεια		
	β.	Σε ακτινική επιφάνεια		
	γ.	Σε εφαπτομενική επιφάνεια		
	δ.	Σε εγκάρσια τομή (σόκορο)		
22		***Η σύνδεση σκαλοπατιού με σκαλομέρι γίνεται όπως ;***		
	α.	Ο σύνδεσμος κατά πλάτος με πτερύγιο		
	β.	Ο σύνδεσμος ραφιών με ποταμό ή με ποταμό και πατούρα		
	γ.	Ο σύνδεσμος τριών διευθύνσεων με καβίλιες		
	δ.	Όπως ο σύνδεσμος με περαστά δόντια και σφήνες		
23		***Θέλουμε να καλύψουμε μια επιφάνεια πλάτους 100 εκ. με συνδέσμους κατά πλάτος με πατούρα, έχουμε σανίδες πλάτους 10 εκ. με πατούρα 1 εκ. Πόσες σανίδες πρέπει να χρησιμοποιήσουμε;***		
	α.	10		
	β.	9		
	γ.	11		

	δ.	12		
24		***Ποιο είναι συνήθως το καθαρό ύψος των κάτω ντουλαπιών της κουζίνας;***		
	α.	85εκ.		
	β.	50εκ.		
	γ.	72εκ.		
	δ.	100εκ.		
25		***Ποιο από τα παρακάτω ΔΕΝ αποτελεί ένα από τα κύρια στοιχεία ενός κουφώματος***		
	α.	Η χειρολαβή		
	β.	Η Κάσα		
	γ.	Το φύλλο(α)		
	δ.	Τα εξώφυλλα(σε εξωτερικά κουφώματα)		
26		***Ποιο είδος ξυλείας ΔΕΝ είναι συνηθισμένο σε ξύλινα κουφώματα***		
	α.	Έλατο		
	β.	Πεύκο		
	γ.	Κερασιά		
	δ.	Δρυς		
27		***Ποιες πόρτες είναι οι συνηθέστερος τύπος εσωτερικών πορτών;***		
	α.	Τζαμωτές πόρτες		
	β.	Καρφωτές πόρτες		
	γ.	Συρόμενες πόρτες		
	δ.	Πρεσαριστές πόρτες		

28		***Σε τι ύψος τοποθετείται συχνότερα η χειρολαβή μια πόρτας από το έδαφος;***		
	α.	60εκ.		
	β.	110εκ.		
	γ.	150εκ		
	δ.	80εκ.		
29		***Ποιοι δύο σύνδεσμοι χρησιμοποιούνται στις κάσες των ξύλινων κουφωμάτων;***		
	α.	Γωνιακοί ξεμορσάριστοι		
	β.	Καρφωτός σύνδεσμος		
	γ.	Γωνιακοί με καβίλιες		
	δ.	Ξεπεραστός γωνιακός σύνδεσμος με σφήνα (λυόμενος)		
30		***Ποιος σύνδεσμος χρησιμοποιείται συνήθως για την κατασκευή εξωφύλλων***		
	α.	Γωνιακός σύνδεσμος τύπου Τ, μισοχάρακτος με χελιδονοουρά		
	β.	Γωνιακός σύνδεσμος με καβίλιες		
	γ.	Ξεπεραστός γωνιακός σύνδεσμος με σφήνα (λυόμενος)		
	δ.	Γωνιακός ξεμορσάριστος με κολάκι και σφήνες		
31		***Τι αναπαριστά η γραμμή της εικόνας σε ένα σχέδιο ;***		
	α.	Κύρια ορατά στοιχεία που προβάλλονται σε όψη		
	β.	Τεμνόμενα στοιχεία		
	γ.	Άξονες συμμετρίας αντικειμένων		
	δ.	Κρυφά στοιχεία που βρίσκονται πάνω ή και πίσω από το επίπεδο τομής		

32		***Βρείτε το πλάτος των δύο ίσων μαξιλαριών του καναπέ από την κάτοψη της εικόνας, με βάση τις υπόλοιπες διαστάσεις.*** 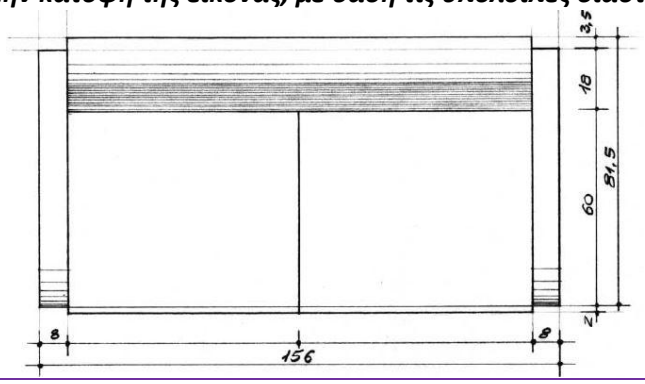		
	α.	80εκ.		
	β.	35 εκ.		
	γ.	60 εκ.		
	δ.	70 εκ.		
33		***Ποιο είναι το σύνηθες πλάτος ενός μονού κρεβατιού ενήλικα;***		
	α.	0.90 – 1.10		
	β.	0.60 – 0.80		
	γ.	1.20 – 1.60		
	δ.	1.40 – 1.80		
34		***Σε μια κουζίνα το ύψος των ντουλαπιών βάσης πρέπει να είναι, για λόγους εργονομίας, το μέγιστο:***		
	α.	60 εκ.		
	β.	140 εκ.		
	γ.	90 εκ.		
	δ.	50 εκ.		
35		***Στη μονομετρική αξονική προβολή το αντικείμενο προβάλλεται και στους 3 άξονες :***		

	α.	Με ίδιο μέγεθος στους 2 άξονες και διαφορετικό στον τρίτο		
	β.	Με το ίδιο μέγεθος, και οι 3 όψεις σχεδιάζονται στην ίδια κλίμακα		
	γ.	Με διαφορετικό μέγεθος και στους 3 άξονες		
	δ.	Με σταθερό μέγεθος στον 1 άξονα και στους άλλους 2 τυχαία		
36		***Τι συμβολίζει η παρακάτω εικόνα σε ένα σχέδιο;*** 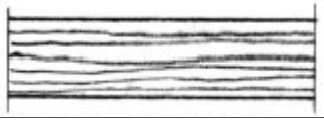		
	α.	Τομή ξύλου σε επιμήκη όψη		
	β.	Τομή μαρμάρου		
	γ.	Τομή ξύλου σε εγκάρσια τομή		
	δ.	Τομή θερμομονωτικού υλικού		
37		***Για ποιους δύο λόγους από τους παρακάτω μας είναι πολύ χρήσιμα τα σχέδια των τομών σε ένα σχέδιο επίπλου;***		
	α.	Τα σχέδια των τομών χρησιμοποιούνται μόνο για διακοσμητικά στοιχεία και δεν έχουν πρακτική χρησιμότητα στο σχεδιασμό .		
	β.	Ώστε να παράγουμε πληροφορία που δεν έχει σχέση με τα υπόλοιπα σχέδια κατόψεων και όψεων.		
	γ.	Τα σχέδια των τομών παρέχουν οπτική απεικόνιση του εσωτερικού του επίπλου βοηθώντας έτσι στην ακριβή κατασκευή του		
	δ.	Ώστε να παράγουμε πληροφορία που δεν παρουσιάζεται επαρκώς στις όψεις και τις κατόψεις αλλά είναι άμεσα συνυφασμένη με αυτές		
38		***Τα δυσδιάστατά σχέδια των κατόψεων, τομών και όψεων σε ποιον τύπο προβολών ανήκουν;***		
	α.	Κεντρικές (προοπτικές προβολές)		
	β.	Αξονομετρικές προβολές		
	γ.	Πλάγιες αξονομετρικές προβολές		
	δ.	Ορθές προβολές		

39		***Για λόγους άνεσης, του καθήμενου, ποια είναι η συνήθης κλίση της γωνίας της πλάτης του καθίσματος ως προς τον κατακόρυφο άξονα που διέρχεται από τη βάση της;***		
	α.	5-7%		
	β.	20-25%		
	γ.	13-15%		
	δ.	2-3%		
40		***Για τον σωστό σχεδιασμό ενός καθίσματος ποιες από τις παρακάτω είναι κάποιες από τις βασικές ανθρωποκεντρικές παραμέτρους που λαμβάνουμε υπόψη;***		
	α.	Ύψος, βάθος και σχήμα το καθίσματος		
	β.	Χρώμα του καθίσματος		
	γ.	Κατεύθυνση νερών ξύλου του καθίσματος		
	δ.	Κλίσεις του καθίσματος		
41		***Τι ονομάζουμε ατομική ζώνη σε ένα καπάκι τραπεζιού;***		
	α.	Τον πολύ μικρό χώρο ακριβώς μπροστά στον καθήμενο όπου μπορεί μόνο να ακουμπάει τα χέρια περίπου 10Χ10 εκ.		
	β.	Τον χώρο στο κέντρο του καπακιού		
	γ.	Τον χώρο για την τοποθέτηση κοινών αντικειμένων, διακοσμητικά, κηροπήγια κτλ		
	δ.	Τον χώρο μπροστά στον καθήμενο που εξυπηρετεί όλες τις κινήσεις των χεριών και σκεύη φαγητού (πιάτα, πιρούνια κτλ)		
42		***Ποια είναι η σωστή θέση της χειρολαβής στον μπροστινό μέρος του συρταριού σε σχέση με το ύψος του h;*** 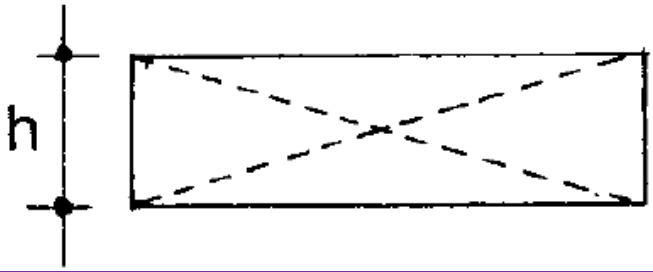		
	α.	1/2 h		

	β.	2/3 h		
	γ.	h		
	δ.	1/2 h και 1/2 πλάτος		
43		***Από τι ξύλο κατασκευαζόταν συνήθως οι παραδοσιακοί ελληνικοί καναπέδες ;***		
	α.	Πεύκο		
	β.	Κερασιά		
	γ.	Δρυς		
	δ.	Ελάτης		
44		***Ποια έπιπλα χαρακτηρίζουμε ως λυόμενα ;***		
	α.	Έπιπλα που φέρουν ρόδες και μπορούν να μετακινηθούν		
	β.	Έπιπλα τα οποία μπορούν να εκπτύσσονται και να γίνονται μεγαλύτερα με κάποιες αρθρώσεις επιτρέποντας την κίνηση		
	γ.	Έπιπλα που έχουν τη δυνατότητα να συναρμολογούνται και να αποσυναρμολογούνται εύκολα στα μέλη τους.		
	δ.	Έπιπλα εξωτερικού χώρου που βρίσκουμε συνήθως σε κήπους, πάρκα κτλ		
45		***Τι είναι οι βαθμιδοφόροι (σκαλομέρια) μιας σκάλας;***		
	α.	Το τμήμα της σκάλας ανάμεσα σε δύο πλατύσκαλα		
	β.	Τα κεκλιμένα στοιχειά του φέροντος οργανισμού της σκάλας		
	γ.	Το ύψος του κάθε σκαλοπατιού		
	δ.	Ο εσωτερικός χώρος που ορίζεται από δύο κλάδους της σκάλας		
46		***Τι είναι ο καπλαμάς ;***		
	α.	Λεπτό ξυλόφυλλο πάχους 4-5 δεκάτων του χιλιοστού που προκύπτει από επεξεργασία κορμού δέντρου (ξετύλιγμα)		

	β.	Υλικό κατασκευασμένο από επιφάνειες διαφόρων παχών από υποπροϊόντα ξύλου		
	γ.	Επίμηκες συνδετικό στοιχείο κυκλικής ή ορθογωνικής διατομής		
	δ.	Ραβδόμορφο συνδετικό στοιχείο ξύλου, από ατόφιο ξύλο που φέρει επιμήκεις αυλακώσεις		
47		***Ποιο είναι το υλικό που κατασκευάζεται ο πάγκος του ξυλογλύπτη;***		
	α.	Ατσάλι		
	β.	Πλαστικό		
	γ.	Σκληρό ξύλο (οξιά, δρυς)		
	δ.	Γυαλί		
48		***Ποιο από τα παρακάτω ΔΕΝ περιλαμβάνεται στα 3 στάδια συντήρησης των εργαλείων ξυλογλυπτικής***		
	α.	Το τρόχισμα		
	β.	Το ακόνισμα		
	γ.	Το γυάλισμα		
	δ.	Το κόψιμο		
49		***Ποιο από τα παρακάτω ανήκει στο είδος της τροπικής ξυλείας ;***		
	α.	Αμπούρα		
	β.	Καρυδιά η Ευρωπαική		
	γ.	Σφένδαμος ή κελεμπέκι		
	δ.	Τήλιο(φλαμούρι)		
50		***Τι είναι ο Βερνιέρος;***		
	α.	Διαβήτης με μεταλλικές ακίδες χάραξης.		

	β.	Παχύμετρο ακριβούς μέτρησης.		
	γ.	Γωνία με ρυθμιζόμενη κλίση για τη μεταφορά γωνιών.		
	δ.	Λεπτό διαφανές φύλλο χαρτιού, ειδικό για σχεδίαση και αποτύπωση.		
51		***Ποιο εργαλείο χρησιμοποιείται κατά κόρον στο βυζαντινό τρίγλυφο;***		
	α.	Η ματσόλα		
	β.	Το πριόνι		
	γ.	Το τρίγωνο σκαρπέλο		
	δ.	Ειδικός ζουμπάς		
52		***Ποιο το κύριο χαρακτηριστικό του ρυθμού Μπαρόκ***		
	α.	Λιτή διακόσμηση και απλά υλικά		
	β.	Υπερβολική διακόσμηση και λαμπρότητα		
	γ.	Απλές γραμμές όχι έντονο σκάλισμα		
	δ.	Ελαφρύ σκάλισμα χωρίς επιχρύσωση		
53		***Ποια είναι η τεχνική που έχει επικρατήσει στην εκκλησιαστική ξυλογλυπτική;***		
	α.	Ένθετη τεχνική		
	β.	Διάτρητη τεχνική		
	γ.	Ολόγλυφη τεχνική		
	δ.	Επιπεδόγλυφη τεχνική		
54		***Με συνδυασμό ποιων τεχνικών προκύπτει η επιπεδόγλυφη ξυλογλυπτική;***		
	α.	Εξώγλυφης και εσώγλυφης τεχνικής		
	β.	Διάτρητης και εσώγλυφης τεχνικής		

	γ.	Ολόγλυφης και διάτρητης τεχνικής		
	δ.	Διάτρητης και εξώγλυφης τεχνικής		
55		***Ποια χαρακτηριστικά ήταν συνήθη στην πιο κοινή απεικόνιση βυζαντινού επίπλου τον θρόνο ;***		
	α.	Ήταν κατασκευασμένος από μέταλλο		
	β.	Έφεραν πολύπλοκα σκαλίσματα και διακοσμητικά στοιχεία		
	γ.	Εντυπωσιακά μεγάλος σε μέγεθος		
	δ.	Απουσία ουρανού		
56		***Ποιο είδος επίπλου αναφέρεται ως ένα από τα πιο αντιπροσωπευτικά της εποχής της αντιβασιλείας και των αρχών του 18ου αιώνα την εποχή του Ροκοκό;***		
	α.	Καναπές		
	β.	Καρέκλα		
	γ.	Θρόνος		
	δ.	Κομό (επίπεδο γραφείο)		
57		***Τι είναι το παραδοσιακό ελληνικό έπιπλο "Μουσάντρα " ;***		
	α.	*Κρεβάτι με διάτρητο και βαριά διακοσμημένο κεφαλάρι*		
	β.	Ιδιαίτερης διακόσμησης πολυθρόνα		
	γ.	*Ένα σύνθετο συγκρότημα ντουλαπιών που κάλυπτε έναν ολόκληρο τοίχο*		
	δ.	*Κρεβάτι χωρίς καμία διακόσμηση*		
58		***Σε ποιο ρυθμό ανήκει η εικονιζόμενη καρέκλα;***		

	α.	Μπαρόκ		
	β.	Ντε στιλ		
	γ.	Αρ Νουβώ		
	δ.	Ροκοκό		
59		***Πού οφείλεται η μεγάλη αντοχή του ξύλου σε εφελκυσμό;***		
	α.	Στη μεγάλη περιεκτικότητα του σε άνθρακα		
	β.	Στην ελικοειδή τοποθέτηση της κυτταρίνης γύρω από το τον άξονα του κυττάρου του ξύλου.		
	γ.	Στη μεγάλη περιεκτικότητα του σε οξυγόνο		
	δ.	Στην ουσία της λιγνίνης η οποία βρίσκεται μεταξύ της κυτταρίνης.		
60		***Η ελαστικότητα του ξύλου αυξάνεται όσο***		
	α.	Αυξάνεται η υγρασία και η θερμοκρασία του ξύλου		
	β.	Αυξάνεται η πυκνότητα του ξύλου		
	γ.	Μειώνεται η υγρασία του ξύλου		
	δ.	Μειώνεται η θερμοκρασία του ξύλου		
61		***Με ποιους δύο τρόπους γίνεται η ξήρανση του ξύλου;***		

	α.	Φυσικά στον αέρα		
	β.	Μέσω ψύξης		
	γ.	Σε ειδικούς θαλάμους με ελεγχόμενες συνθήκες (θερμοκρασίας, υγρασίας κτλ)		
	δ.	Με τη χρήση βιολογικών παραγόντων		
62		***Ποιο στάδιο ζωής του εντόμου είναι το πιο καταστροφικό για το ξύλο;***		
	α.	Αυγού		
	β.	Προνύμφης		
	γ.	Τέλειου εντόμου		
	δ.	Νύμφης		
63		***Ποιο από τα παρακάτω ΔΕΝ αποτελεί μέτρο προστασίας του ξύλου από βιολογικούς παράγοντες φθοράς;***		
	α.	Έλεγχος της υγρασίας και της θερμοκρασίας.		
	β.	Χρήση χημικών προστατευτικών ουσιών.		
	γ.	Τοποθέτηση του ξύλου σε χώρους χωρίς αερισμό.		
	δ.	Προστασία από τη βροχή και την υγρασία του περιβάλλοντος.		
64		***Το εμβαδόν Ε ενός τετραγώνου πλευράς α είναι :***		
	α.	$E = 2\alpha$		
	β.	$E = \alpha^2$		
	γ.	$E = \alpha/2$		
	δ.	$E = \alpha/4$		
65		***Ορθός κύλινδρος ή κύλινδρος εκ περιστροφής ή κύλινδρος λέγεται το σχήμα που παράγεται από :***		

	α.	Ένα ορθογώνιο παραλληλόγραμμο, το οποίο εκτελεί μισή περιστροφή στο χώρο γύρω από τη μία πλευρά του.		
	β.	Ένα κύκλο, ο οποίος εκτελεί μία πλήρη περιστροφή στο χώρο γύρω από μια διάμετρο του.		
	γ.	Ένα ορθογώνιο παραλληλόγραμμο, το οποίο εκτελεί μία πλήρη περιστροφή στο χώρο γύρω από τη μία πλευρά του.		
	δ.	Ένα κύκλο, ο οποίος εκτελεί μία πλήρη περιστροφή στο χώρο γύρω από μια ακτίνα του.		
66		***Ο όγκος κάθε πρίσματος ισούται με :***		
	α.	Το άθροισμα των περιμέτρων των πλευρών του		
	β.	Το άθροισμα του εμβαδού των πλευρών του		
	γ.	Την περίμετρο της βάσης επί το ύψος		
	δ.	Το εμβαδόν της βάσης επί το ύψος		
67		***Σφαίρα είναι το σχήμα που παράγεται από :***		
	α.	Την περιστροφή ενός κύκλου (Ο, ρ) με άξονα περιστροφής μία διάμετρό του.		
	β.	Την περιστροφή ενός κύκλου (Ο, ρ) με άξονα περιστροφής μία ακτίνα του.		
	γ.	Την περιστροφή ενός τριγώνου με άξονα περιστροφής μία πλευρά του.		
	δ.	Το σχήμα που παράγεται από την περιστροφή ενός κυλίνδρου γύρω από το κέντρο της μιας βάσης του.		
68		***Ποιό από τα παρακάτω ΔΕΝ ανήκει στα κύρια χαρακτηριστικά των έργων τέχνης;***		
	α.	Μορφή		
	β.	Διάταξη		
	γ.	Χρηστικότητα		
	δ.	Ρυθμός		

69		***Εντοπίστε τις 2 από τις κύριες ενότητες τεχνών από την παρακάτω λίστα.***		
	α.	Καλές τέχνες		
	β.	Ζωγραφικές τέχνες		
	γ.	Εφαρμοσμένες τέχνες		
	ε.	Γενικές τέχνες		
70		***Ποιο χρώμα από τα παρακάτω είναι ένα από τα τρία βασικά χρώματα;***		
	α.	Πράσινο		
	β.	Κόκκινο		
	γ.	Μαύρο		
	δ.	Άσπρο		
71		***Ποιο από τα παρακάτω ΔΕΝ ανήκει στις κύριες αρχές σύνθεσης***		
	α.	Χρωματολογία		
	β.	Συμμετρία		
	γ.	Αξονικότητα		
	δ.	Ρυθμός		
72		***Μια σύνθεση στηρίζεται στην αρχή της επανάληψης όταν έχει:***		
	α.	Έναν αριθμό στοιχείων με ίδιο μέγεθος και σχήμα που η διάταξη τους είναι άτακτη		
	β.	Έναν αριθμό στοιχείων με το ίδιο μέγεθος και σχήμα και η διάταξη τους είναι τακτική σε κανονικές αποστάσεις		
	γ.	Έναν αριθμό στοιχείων με διαφορετικά μεγέθη και σχήματα και η διάταξη τους είναι άτακτη		
	δ.	Έναν αριθμό στοιχείων με διαφορετικά μεγέθη και χρώματα και η διάταξη τους είναι άτακτη		

73		***Ποιοι είναι οι βασικότεροι παράγοντες που επηρεάζουν την επεξεργασία και το φινίρισμα των επιφανειών;***		
	α.	Το χρώμα και η υγρασία του ξύλου		
	β.	Τα σφάλματα του ξύλου και η περιεκτικότητα του σε έλαια και ρητίνες		
	γ.	Τα νερά του ξύλου		
	δ.	Η παλαιότητα του ξύλου		
74		***Ποια είναι η βασική διαφορά του τριψίματος του ξύλου και του τριψίματος του βερνικιού;***		
	α.	Πρέπει να χρησιμοποιηθεί πιο φαρδύς ιμάντας όταν θέλουμε να τρίψουμε ξύλο.		
	β.	Το τριβείο πρέπει να «τρέχει» με μεγαλύτερη ταχύτητα όταν πρέπει να τρίψουμε βερνίκι		
	γ.	Το τριβείο πρέπει να «τρέχει» με μεγαλύτερη ταχύτητα όταν πρέπει να τρίψουμε ξύλο		
	δ.	Πρέπει να χρησιμοποιηθεί πιο φαρδύς ιμάντας όταν θέλουμε να τρίψουμε βερνίκι.		
75		***Ποια τριβεία χρησιμοποιούμε για τη λείανση μασίφ ξύλου και ιδιαίτερα ξύλου εγκάρσιας τομής;***		
	α.	Τριβεία δίσκου		
	β.	Τριβείο ακμών		
	γ.	Τριβεία κυλίνδρου		
	δ.	Τριβεία πλατιού ιμάντα		
76		***Ποιες είναι δυο διαφορές μεταξύ των βαφών νερού και διαλυτικού από τις παρακάτω ;***		
	α.	Οι βαφές διαλυτικού δίνουν φωτεινές και έντονες αποχρώσεις ενώ οι βαφές νερού είναι πιο μουντές		
	β.	Ο χρωματισμός του ξύλου που επιτυγχάνουμε με τις βαφές διαλυτικού είναι πολύ πιο «μουντός» από εκείνον των βαφών νερού.		
	γ.	Οι βαφές διαλυτικού στεγνώνουν γρήγορα ενώ οι βαφές νερού αργά.		

	δ.	Οι βαφές νερού είναι ακριβότερες από τις βαφές διαλυτικού		
77		***Πότε εφαρμόζεται η τεχνική του αποχρωματισμού του ξύλου ;***		
	α.	Όταν το έπιπλο έχει φτιαχτεί από ξύλο υψηλής πυκνότητας		
	β.	Όταν το έπιπλο έχει βαφεί με χρώμα που θέλουμε να απομακρύνουμε.		
	γ.	Όταν το ξύλο του επίπλου έχει φουσκώσει από υγρασία		
	δ.	Όταν το έπιπλο έχει μεγάλες διαφορές απόχρωσης οι οποίες δεν μπορούν να διορθωθούν με βαφή		
78		***Τι δείχνει η φωτεινότητα ενός χρώματος;***		
	α.	Το βαθμό μίξης ενός χρώματος με ένα άλλο		
	β.	Το πόσο ανοιχτό ή σκούρο είναι ένα χρώμα		
	γ.	Τη διαφορά ανάμεσα σε αποχρώσεις		
	δ.	Το πόσο γυαλιστερό είναι ένα χρώμα		
79		***Ποια είναι δύο από τα πλεονεκτήματα των αλκυδικών βερνικιών από τα παρακάτω;***		
	α.	Στεγνώνουν γρήγορα.		
	β.	Έχουν καλή πρόσφυση σε ξύλινες και μεταλλικές επιφάνειες.		
	γ.	Έχουν καλή αντοχή στην επίδραση των ηλιακών και ιδιαίτερα των υπεριωδών ακτινών.		
	δ.	Έχουν αντοχή συνεχή επαφή με το νερό.		
80		***Ποια δύο από τα πλεονεκτήματα των ακρυλικών συστημάτων οργανικού διαλύτη σε σχέση με αυτά της πολυουρεθάνης από τα παρακάτω;***		
	α.	Στεγνώνουν γρήγορα		
	β.	Δεν κιτρινίζουν		

	γ.	Έχουν πολύ μεγαλύτερη και σταθερή ελαστικότητα		
	δ.	Διατηρούν τη γυαλάδα τους		
81		***Ποια σημεία έλξης θα πρέπει να ενεργοποιήσουμε αν θέλουμε να φέρουμε μια κάθετη γραμμή από το τέλος μιας γραμμής πάνω σε μια άλλη;*** 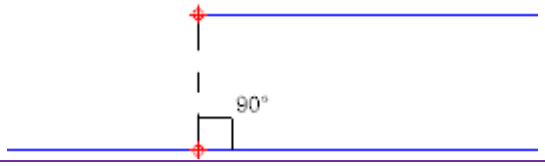		
	α.	Τα άκρα γραμμής (END) και το μέσο (MID)		
	β.	Το σημείο τομής δύο γραμμών (INT)		
	γ.	Τα άκρα γραμμής (END) και το πόδι μιας καθέτου προς κάποια άλλη γραμμή (PER)		
	δ.	Τα άκρα μιας γραμμής (END) και το κέντρο σχημάτων (CEN)		
82		***Τι κάνουμε όταν κάνουμε μια απότμηση τμήματος μιας γραμμής (TRIM) ;***		
	α.	Κόβουμε τμήματα γραμμών χρησιμοποιώντας άλλες γραμμές ως κοπίδια		
	β.	Κατατμούμε σε μικρότερα τμήματα γραμμές χρησιμοποιώντας άλλες γραμμές ως σημεία κατάτμησης		
	γ.	Επεκτείνουμε άκρα γραμμών χρησιμοποιώντας άλλες γραμμές ως όρια		
	δ.	Κατακερματίζουμε γραμμές σε σημεία		
83		***Έστω ευθύγραμμο τμήμα με μήκος 4 μ. και θέλουμε να το μεγεθύνουμε (SCALE) με ποσοστιαία μεταβολή του μεγέθους 2. Πόσο θα είναι το νέο μήκος της γραμμής;***		
	α.	2 μ.		
	β.	8 μ.		
	γ.	1 μ.		
	δ.	12.μ		

84		***Ποιοι είναι οι δύο συνηθέστεροι τρόποι διαίρεσης γραμμικών στοιχείων;***		
	α.	Διαίρεση σε ορισμένο αριθμό τμημάτων		
	β.	Διαίρεση με βάση το μήκος άλλου γραμμικού στοιχείου		
	γ.	Διαίρεση σε τμήματα ορισμένου μήκους		
	δ.	Διαίρεση με ορισμένο αριθμό σημείων		
85		***Τι εννοούμε με τον όρο προσαύξηση κοπής λόγω φύρας ;***		
	α.	Προσαύξηση της τιμής της πρώτης ύλης λόγω επιπρόσθετων εξόδων		
	β.	Η προσαύξηση της πρώτης ύλης λόγω της απώλειας κοπής		
	γ.	Προσαύξηση του όγκου κοπής λόγω αλλαγής διαστάσεων		
	δ.	Μείωση της επιφάνειας κοπής και αύξηση του ακατέργαστου υλικού		
86		***Αν για την αγορά μιας σβούρας δαπανήθηκαν συνολικά 1.500 € και θέλουμε η συνολική απόσβεση να γίνει σε διάστημα 5 ετών, τότε το ποσό της ετήσιας απόσβεσης χρησιμοποιώντας τον τύπο της εικόνας θα είναι :*** $\alpha = \frac{A}{n}$, όπου: α = η ετήσια απόσβεση, Α = η τιμή αγοράς συν τα έξοδα μεταφοράς και n = η διάρκεια απόσβεσης (αριθμός ετών).		
	α.	150 €/έτος		
	β.	600 €/έτος		
	γ.	300 €/έτος		
	δ.	100 €/έτος		
87		***Ποιος τομέας της Στατιστικής μπορεί εύκολα εφαρμοστεί σε μια μικρομεσαία επιχείρηση ώστε να γίνεται συλλογή, ταξινόμηση, περιγραφή και παρουσίαση ενός συνόλου δεδομένων;***		
	α.	Πιθανολογική στατιστική		

	β.	Περιγραφική στατιστική		
	γ.	Στατιστική εξαγωγής		
	δ.	Επαγωγική στατιστική		
88		***Τα κριτήρια για τον διαχωρισμό των επιχειρήσεων μπορεί να είναι ποσοτικά και ποιοτικά. Ποιο από τα παρακάτω δεν είναι ποσοτικό κριτήριο ;***		
	α.	Η αξία του συνόλου του ενεργητικού.		
	β.	Ο αριθμός των απασχολουμένων.		
	γ.	Το ετήσιο ύψος πωλήσεων (τζίρος)		
	δ.	Τρόπος διοίκησης της επιχείρησής		
89		***Ποια 2 από τα παρακάτω ΔΕΝ ανήκουν στα 3 βασικά κριτήρια διαχωρισμού επιχειρήσεων;***		
	α.	Η βιωσιμότητα της επιχείρησης .		
	β.	Ο επιδιωκόμενος σκοπός & ο παραγωγικός φορέας-δραστηριότητας.		
	γ.	Ο φορέας & η χωρική διάσταση.		
	δ.	Η ανάπτυξη καινοτομικής δραστηριότητας.		
90		***Ποιο είναι ένα από τα πλεονεκτήματα των μικρομεσαίων επιχειρήσεων (ΜΜΕ) σε σχέση με τις μεγάλες επιχειρήσεις;***		
	α.	Μεγαλύτερη επάρκεια πόρων		
	β.	Καλύτερη εξυπηρέτηση των καταναλωτών		
	γ.	Προβλήματα & αδυναμία χρηματοδότησης		
	δ.	Χαμηλότερο κόστος παραγωγής των προϊόντων		

91		***Χρησιμοποιούμε χαρτί με λεία, στιλπνή επιφάνεια για σχέδιο με μελάνι***		
	α.	Σωστό		
	β.	Λάθος		
92		***Όταν όλες οι πλευρές του πολύγωνου είναι ίσες, τότε λέγεται κανονικό πολύγωνο***		
	α.	Σωστό		
	β.	Λάθος		
93		***Στη σχεδίαση υπό κλίμακα υπάρχει μια σχέση ανάμεσα στο σχεδιασμένο μήκος ενός αντικειμένου και στο αντίστοιχο πραγματικό.***		
	α.	Σωστό		
	β.	Λάθος		
94		***Με την πλάνη, κάθε φορά πλανίζουμε μια πλευρά του ξύλου.***		
	α.	Σωστό		
	β.	Λάθος		
95		***Οι μορφοποιητές επιφανειών (ραμποτέζες) ανήκουν στην κατηγορία των κοινών σύνθετων μηχανημάτων κατεργασίας του ξύλου.***		
	α.	Σωστό		
	β.	Λάθος		

96		***Όσο μεγαλύτερη η επιφάνεια του συνδέσμου τόσο φθίνει η αντοχή του συνδέσμου.***		
	α.	Σωστό		
	β.	Λάθος		
97		***Πλεονέκτημα της μισοχάρατης σύνδεσης αποτελεί ότι τα ξύλα είναι ενιαία και όλη η κατασκευή γίνεται ένα συμπαγές σώμα με αντοχή και ωραία εμφάνιση.***		
	α.	Σωστό		
	β.	Λάθος		
98		***Σε συνδέσεις πλαισίου – ταμπλά πρέπει να χρησιμοποιείται πάντα κόλλα***		
	α.	Σωστό		
	β.	Λάθος		
99		***Ο γωνιακός ξεμορσάριστος σύνδεσμος παραμορφώνεται όταν ασκούνται κάθετα φορτία στις πλευρές του πλαισίου που χρησιμοποιείται.***		
	α.	Σωστό		
	β.	Λάθος		
100		***Η μπάζα (βάση ντουλαπιού από πλαίσιο) είναι μακρύτερη του πάγκου της κουζίνας κατά 7εκ.***		

	α.	Σωστό		
	β.	Λάθος		
101		***Τα κρεμαστά ντουλάπια έχουν συνήθως βάθος 32εκ. συν το πάχος του φύλλου.***		
	α.	Σωστό		
	β.	Λάθος		
102		***Οι καρφωτές πόρτες χρησιμοποιούνται κυρίως ως εσωτερικές πόρτες.***		
	α.	Σωστό		
	β.	Λάθος		
103		***Αξονομετρική προβολή είναι η παράλληλη προβολή ενός αντικειμένου πάνω σε δύο επίπεδα.***		
	α.	Σωστό		
	β.	Λάθος		
104		***Το προοπτικό σχέδιο προκύπτει από την προβολή όλων των ορατών σημείων του αντικειμένου πάνω σε ακτίνες που ξεκινούν ένα ή και παραπάνω σημεία.***		
	α.	Σωστό		
	β.	Λάθος		

105		***Γεωμετρικές ονομάζονται οι απεικονίσεις που απεικονίζουν γεωμετρικά στοιχεία.***		
	α.	Σωστό		
	β.	Λάθος		
106		***Το ισομετρικό αξονομετρικό σχέδιο δίνει την πιο ρεαλιστική εικόνα σε σχέση με τα υπόλοιπα αξονομετρικά σχέδια.***		
	α.	Σωστό		
	β.	Λάθος		
107		***Τρίγωνο εργασίας σε μια κουζίνα ονομάζεται η νοητή κλειστή γραμμή που έχει κορυφές το ψυγείο το νεροχύτη και την ηλεκτρική κουζίνα***		
	α.	Σωστό		
	β.	Λάθος		
108		***Ένα από τα βασικά μειονεκτήματα των λυόμενων επίπλων είναι ότι καταλαμβάνουν πολύ όγκο κατά τη μεταφορά και αποθήκευση***		
	α.	Σωστό		
	β.	Λάθος		
109		***Τα πλεονεκτήματα της ξύλινης σκάλας είναι ότι έχει σχετικά γρήγορη τοποθέτηση και εύκολη κατεργασία υλικού***		
	α.	Σωστό		
	β.	Λάθος		

110		***Η Μαρκετέρι είναι λεπτά φύλλα καπλαμά που χρησιμοποιούνται ως σύνδεσμοι με μεγαλύτερα***		
	α.	Σωστό		
	β.	Λάθος		
111		***Το ξύλο που παράγεται στη διάρκεια της άνοιξης και του καλοκαιριού το ονομάζουμε πρώιμο ξύλο, ενώ αυτό που παράγεται το φθινόπωρο, όψιμο ξύλο.***		
	α.	Σωστό		
	β.	Λάθος		
112		***Ρίξιμο είναι η διαδικασία αφαίρεσης μεγάλης ποσότητας ξύλου με χρήση φαρδιών σκαρπέλων, για να αναδείξουμε το θέμα σκαλίσματος.***		
	α.	Σωστό		
	β.	Λάθος		
113		***Το πιο σημαντικό επίτευγμα της Εκκλησιαστικής ξυλογλυπτικής είναι το τέμπλο, στο οποίο συγκεντρώνεται το σύνολο των διακοσμητικών θεμάτων.***		
	α.	Σωστό		
	β.	Λάθος		
114		***Η κύρια επίπλωση του ελληνικού λαϊκού σπιτιού ήταν κυρίως από κινητά έπιπλα.***		

	α.	Σωστό		
	β.	Λάθος		
115		***Συνήθως στα αρχοντικά της Βόρειας Ελλάδας συναντάμε στα πορτόφυλλα των οντάδων και στις οροφές των χώρων υποδοχής πλούσιο ξυλόγλυπτο διάκοσμο.***		
	α.	Σωστό		
	β.	Λάθος		
116		***Ο ρυθμός αύξησης (αριθμός ετήσιων δακτυλίων ανά cm) είναι σημαντικός δείκτης διαπερατότητας και αντοχής του ξύλου.***		
	α.	Σωστό		
	β.	Λάθος		
117		***Η πυκνότητα του ξύλου δεν είναι αξιόπιστος δείκτης των μηχανικών και τεχνολογικών ιδιοτήτων του.***		
	α.	Σωστό		
	β.	Λάθος		
118		***Ευθύγραμμα σχήματα με το ίδιο εμβαδόν ονομάζονται ίσα.***		
	α.	Σωστό		
	β.	Λάθος		

119		***Κάθε κανονικό πολύγωνο εγγράφεται σε έναν κύκλο και περιγράφεται σε έναν άλλον.***		
	α.	Σωστό		
	β.	Λάθος		
120		***Σύνθεση είναι η ενέργεια όταν κάποιος συν-θέτει ένα σύνολο στοιχείων σε μια ενιαία διάταξη.***		
	α.	Σωστό		
	β.	Λάθος		
121		***Ο άξονας είναι μια ευθεία γραμμή που διαιρεί ένα σχήμα, ένα σύνολο μορφών ή και ένα χώρο σε δύο ίσα ή άνισα μέρη.***		
	α.	Σωστό		
	β.	Λάθος		
122		***Όσο υψηλότερο λειαντικό χρησιμοποιήσουμε στο γυμνό ξύλο στο τελευταίο χέρι, τόσο περισσότερο μειώνονται οι πόροι.***		
	α.	Σωστό		
	β.	Λάθος		
123		***Τα θερμά χρώματα συνήθως φαίνονται να είναι πιο κοντά στον παρατηρητή ενώ τα ψυχρά το αντίθετο.***		
	α.	Σωστό		
	β.	Λάθος		

124		***Τα χρώματα με πολλά στερεά περιέχουν τουλάχιστον 30% στερεά.***		
	α.	Σωστό		
	β.	Λάθος		
125		***Ένα σχέδιο CAD περιλαμβάνει μόνο τις γραμμές και τα άλλα στοιχεία που φαίνονται.***		
	α.	Σωστό		
	β.	Λάθος		
126		***Για να καθοριστεί, η θέση ενός σημείου στο επίπεδο, πρέπει να ορίσουμε τις συντεταγμένες του.***		
	α.	Σωστό		
	β.	Λάθος		
127		***Η κοστολόγηση των υλικών ξεκινά πάντα από το σχέδιο του επίπλου που θέλουμε να κατασκευάσουμε και στη συνέχεια γίνεται συμπλήρωση των καταλόγων υλικών και εξαρτημάτων που θα χρησιμοποιηθούν για την κατασκευή του.***		
	α.	Σωστό		
	β.	Λάθος		

128		***Για την προετοιμασία ενός επιχειρηματικού σχεδίου συγκεντρώνονται πληροφορίες σχετικά με το εσωτερικό και το εξωτερικό περιβάλλον της επιχείρησης.(διαθεσιμότητα πόρων, παραγωγικών συντελεστών , υποδομών και εγκαταστάσεων της επιχείρησης)***		
	α.	Σωστό		
	β.	Λάθος		

129		***Αντιστοιχίστε τις όψεις των στερεών, με τις αντίστοιχες πλάγιες όψεις τους (αριστερές)***				
		ΣΤΗΛΗ 1		***ΣΤΗΛΗ 2***		
	α.	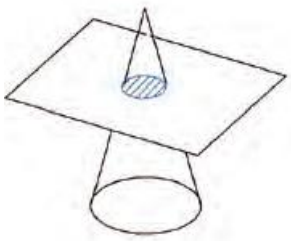	**1.**	Υπερβολή		
	β.	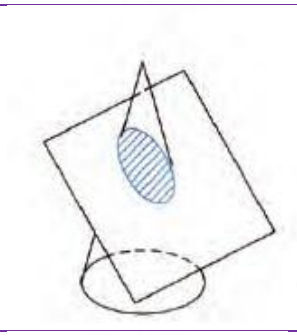	**2.**	Κύκλος		
	γ.	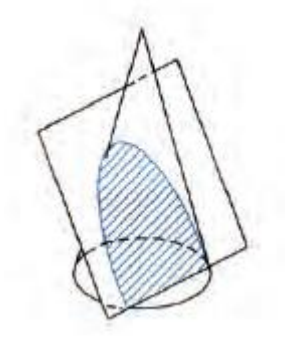	**3.**	Έλλειψη		

	δ.	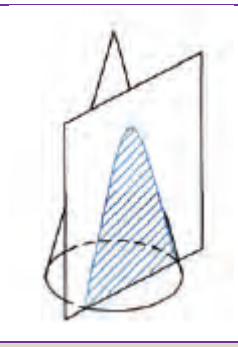	**4.**	Παραβολή		
130		***Αντιστοιχίστε τον τύπο γραμμής με την πληροφορία που η κάθε μια αναπαριστά σε ένα σχέδιο όψης***				
		ΣΤΗΛΗ 1		***ΣΤΗΛΗ 2***		
	α.	Συνεχής χοντρή γραμμή	**1.**	Γραμμές διαστάσεων και βοηθητικές γραμμές		
	β.	Συνεχής λεπτή γραμμή	**2.**	Μη ορατές ακμές στοιχείων		
	γ.	Διακεκομμένη γραμμή	**3.**	Ορατές γραμμές ενός αντικειμένου		
	δ.	Αξονική λεπτή γραμμή (παύλα τελεία)	**4.**	Άξονας συμμετρίας ενός αντικειμένου ή σχήματος		
131		***Αντιστοιχίστε την εικόνα με το όνομα του αντίστοιχου μηχανήματος***				
		ΣΤΗΛΗ 1		***ΣΤΗΛΗ 2***		
	α.		**1.**	Μορσοτρύπανο		
	β.	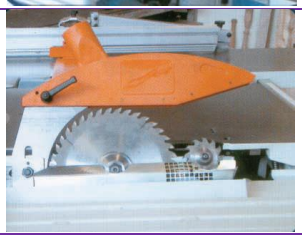	**2.**	Σβούρα		

	γ.		**3.**	Πλάνη		
	δ.		**4.**	Επιτραπέζιο δισκοπρίονο		
132		***Συνδέστε τα στοιχεία της σέγας όπως φαίνονται στην παρακάτω εικόνα, από τη στήλη 1 με τις ονομασίες τους στη στήλη 2***				
		ΣΤΗΛΗ 1		***ΣΤΗΛΗ 2***		
	α.	1	**1.**	Πριονολάμα		
	β.	2	**2.**	Ταλαντευόμενος βραχίονας		
	γ.	3	**3.**	Σκελετός		
	δ.	4	**4.**	Τράπεζα εργασίας		
133		***Συνδέστε τον τύπο κατασκευής στήλη 1 με την κατάλληλη υγρασία του ξύλου που θα χρησιμοποιηθεί για την κατασκευή του στη στήλη 2***				
		ΣΤΗΛΗ 1		***ΣΤΗΛΗ 2***		

	α.	Εσωτερικές κατασκευές	**1.**	10-12%		
	β.	Κουφώματα	**2.**	12-15%		
	γ.	Εξωτερικές κατασκευές	**3.**	8-9%		
134		***Αντιστοιχίστε την σύνδεση της εικόνας της στήλης 1 με τους τους τύπους συνδέσμου της στήλης 2***				
		ΣΤΗΛΗ 1		***ΣΤΗΛΗ 2***		
	α.		**1.**	Μισοχάρακτος σύνδεσμος μήκους με χελιδονοουρά		
	β.		**2.**	Ξεμορσάριστος σύνδεσμος μήκους		
	γ.		**3.**	Γωνιακός σύνδεσμος με φαλτσογωνία και καβίλιες		
	δ.	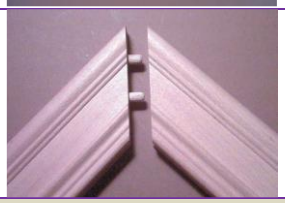	**4.**	Σύνδεσμος κατά πλάτος με πατούρα		
135		***Αντιστοιχίστε τα κυκλωμένα στοιχεία του ντουλαπιού κουζίνας της στήλης 1, αριθμημένα όπως φαίνονται στην εικόνα, με τις ονομασίες τους στη στήλη 2.***				

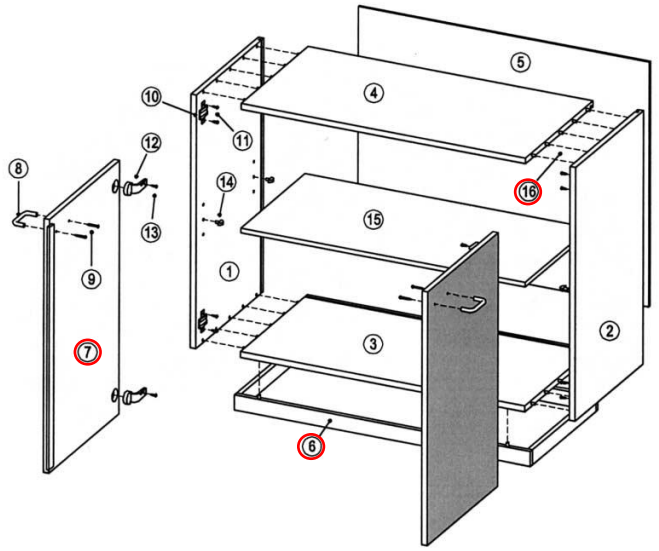

ΣΤΗΛΗ 1		ΣΤΗΛΗ 2	
α.	6	**1.**	Καβίλιες
β.	7	**2.**	Μπάζα
γ.	16	**3.**	Φύλλο(πορτάκι)ντουλαπιού

136

Αντιστοιχίστε τα στοιχεία της πόρτας της στήλης 1 με τις ονομασίες τους στη στήλη 2.

ΣΤΗΛΗ 1	ΣΤΗΛΗ 2

	α.	Α	**1.**	Ορθοστάτης(μπόι)		
	β.	Β	**2.**	Τραβέρσα		
	γ.	Γ	**3.**	Περβάζι		
	δ.	Δ	**4.**	Φύλλο		
137		***Θέλουμε να κατασκευάσουμε ένα έπιπλο γραφείου σε ισομετρικό αξονομετρικό σχέδιο. Τα δεδομένα σχέδια είναι η κάτοψη και η κύρια όψη. Αντιστοιχίστε τα βήματα που ακολουθούμε για την κατασκευή του αξονομετρικού της στήλης 1 με την αντίστοιχη εικόνα στη στήλη 2*** 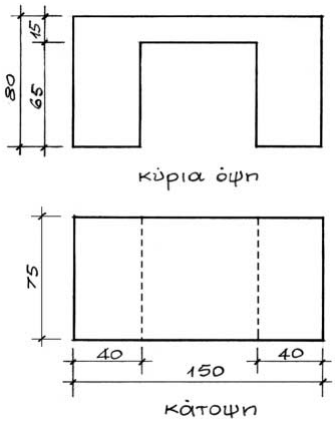				
	ΣΤΗΛΗ 1		***ΣΤΗΛΗ 2***			
	α.	Τοποθετούμε τους άξονες σε ισομετρική διάταξη και σχεδιάζουμε την κάτοψη	**1.**	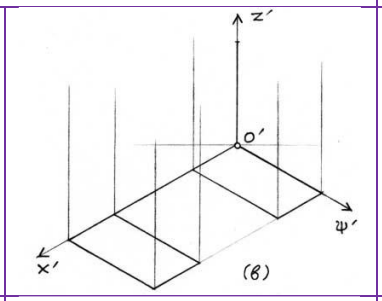		
	β.	Από τα χαρακτηριστικά της σημεία χαράσσουμε κατακόρυφες παράλληλες με τον άξονα Z'	**2.**	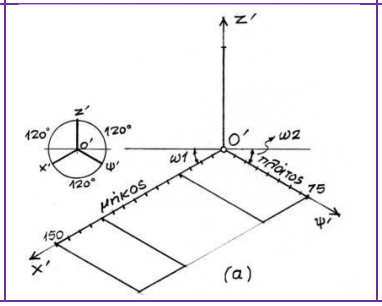		

	γ.	Με αφετηρία την αρχή των αξόνων μετράμε τα ύψη όπως γνωρίζουμε από την κύρια όψη επάνω στον Z’ άξονα. Από τα σημεία που τα ύψη τέμνουν το άξονα Z’ φέρουμε παράλληλες προς τις δύο πλευρές της κάτοψης	**3.**	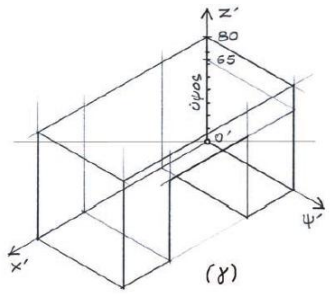		
138		***Αντιστοιχίστε τις πλευρές του αξονομετρικού στη στήλη 1 με το αντίστοιχο σχέδιο που χρησιμοποιήθηκε για την κατασκευή του αξονομετρικού της εικόνας στη στήλη 2*** 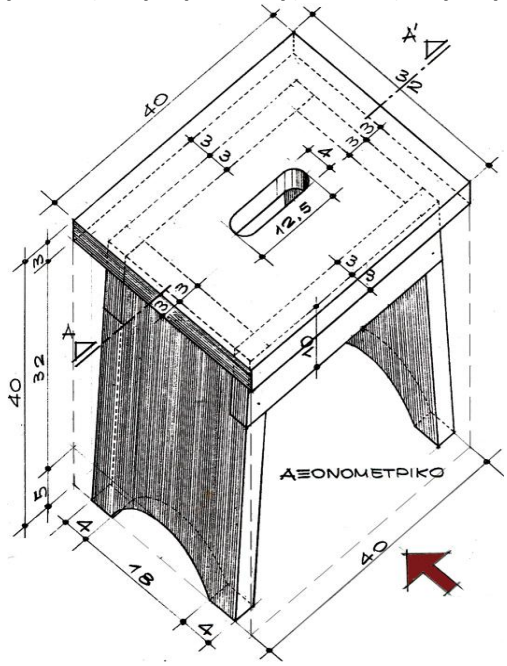 ***Αξονομετρικό από ξύλινο σκαμνάκι, το βέλος υποδεικνύει την κύρια όψη.***			
		ΣΤΗΛΗ 1		***ΣΤΗΛΗ 2***		
	α.	Κάτοψη	**1.**	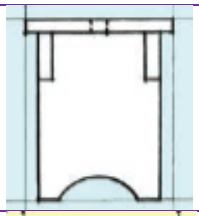		
	β.	Πλάγια όψη	**2.**	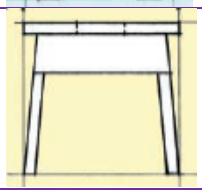		

	γ.	Κύρια όψη	**3.**	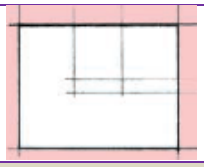		
139 1		***Αντιστοιχίστε τα στοιχεία Α,Β,Γ της καρέκλας από τη στήλη 1, όπως φαίνονται στην εικόνα με τις ονομασίες τους στη στήλη 2*** 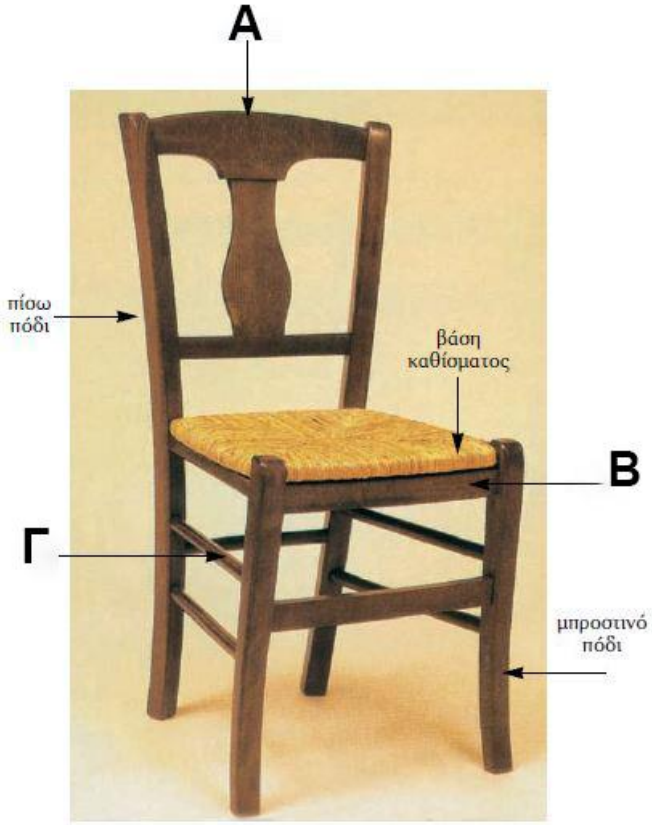				
		ΣΤΗΛΗ 1		***ΣΤΗΛΗ 2***		
	α.	Α	**1.**	Τραβέρσα		
	β.	Β	**2.**	Νομίτης		
	γ.	Γ	**3.**	Καΐτι		
140		***Αντιστοιχίστε της εικόνες των ξύλινων χρωματισμών από τη στήλη 1 με τις ονομασίες τους στη στήλη 2:***				
		ΣΤΗΛΗ 1		***ΣΤΗΛΗ 2***		

	α.		**1.**	Μηλιά		
	β.		**2.**	Πλάτανος		
	γ.		**3.**	Δρυς		
141		***Συνδέστε τις εικόνες της στήλης 1 με τις αντίστοιχες ονομασίες των εργαλείων της στήλης 2***				
		ΣΤΗΛΗ 1		***ΣΤΗΛΗ 2***		
	α.		**1.**	Σφιγκτήρας		
	β.		**2.**	Τριγωνα σκαρπέλα		
	γ.		**3.**	Ματσόλα		
	δ.		**4.**	Ξύστρες		

142		***Αντιστοιχήστε το έπιπλο της εικόνας από τη στήλη 1 με το στυλ που ανήκει στη στήλη 2.***				
		ΣΤΗΛΗ 1		***ΣΤΗΛΗ 2***		
	α.	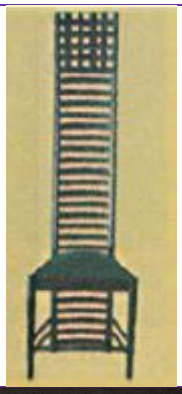	**1.**	Αρ Νουβώ		
	β.	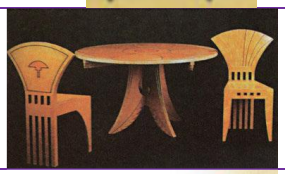	**2.**	Ντε στιλ		
	γ.		**3.**	Αρ Ντεκό		
143		***Αντιστοιχίστε τα μακροσκοπικά χαρακτηριστικά όπως απεικονίζονται στην εικόνα από τη στήλη 1 με τις ονομασίες τους στη στήλη 2*** 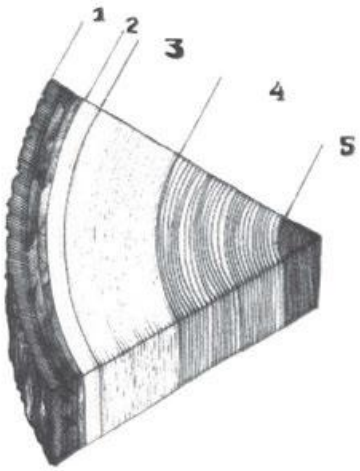 *Εγκάρσια τομή κορμού δέντρου.*				
		ΣΤΗΛΗ 1		***ΣΤΗΛΗ 2***		

	α.	1	**1.**	Σομφό ξύλο		
	β.	2	**2.**	Εγκάρδιο ξύλο		
	γ.	3	**3.**	Εντεριώνη		
	δ.	*4*	**4.**	Φλοιός		
	ε.	*5*	**5.**	Κάμβιο		
144		***Αντιστοιχίστε τις εικόνες των πλατωνικών στερεών της στήλης 1 με τα ονόματα τους στη στήλη 2***				
		ΣΤΗΛΗ 1		***ΣΤΗΛΗ 2***		
	α.		**1.**	Δωδεκάεδρο		
	β.		**2.**	Οκτάεδρο		
	γ.		**3.**	Κύβος		
	δ.		**4.**	Τετράεδρο		
145		***Αντιστοιχίστε τα ζεύγη εικόνων της στήλης 1 με τον μετασχηματισμό που κάθε σχήμα έχει υποστεί, από την πρώτη εικόνα στη δεύτερη, στη στήλη 2.***				
		ΣΤΗΛΗ 1		***ΣΤΗΛΗ 2***		

	α.	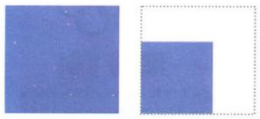 *1* *2*	**1.**	Περιστροφή του σχήματος		
	β.	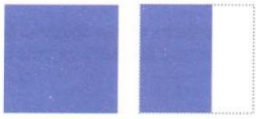 *1* *2*	**2.**	Σμίκρυνση όμοια και στις 2 διαστάσεις του σχήματος		
	γ.	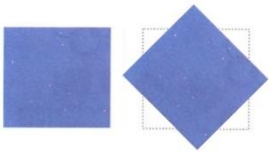 1 2	**3.**	Σμίκρυνση στη 1 διάσταση του σχήματος		
146		***Αντιστοιχίστε τις διαβαθμίσεις των βερνικιών και λακών της στήλης 1 με την αντίστοιχη στιλπνότητα τους***				
		ΣΤΗΛΗ 1		***ΣΤΗΛΗ 2***		
	α.	Matte (ματ)	**1.**	Πολύ μεγάλη στιλπνότητα (90° έως 100°).		
	β.	Satin (σατινέ)	**2.**	Μικρή στιλπνότητα (20° έως 25°).		
	γ.	Gloss (γκλός)	**3.**	Μέτρια στιλπνότητα (50° έως 60°).		
147		***Αντιστοιχίστε τα μεγέθη κόκκων της λειαντικής επιφάνειας της στήλης 1 με την εργασία που αυτά είναι καταλληλότερα στη στήλη 2***				
		ΣΤΗΛΗ 1		***ΣΤΗΛΗ 2***		
	α.	Πολύ λεπτό (220)	**1.**	Για τελική λείανση ή και καθαρισμό επιφανειών ξύλου		
	β.	Λεπτό (150-180)	**2.**	Για ελαφρύ τρίψιμο ξύλου μετά τη βαφή και πριν την εφαρμογή		

				υποστρώμματος		
	γ.	Μεσαίο (100-120)	**3.**	Για μείωση πάχους ξύλου και βερνικιών		
	δ.	Χοντρό (60-80)	**ν.**	Για σχετικά μικρή αφαίρεση ελαττωμάτων ή ατελειών		
148		***Αντιστοιχίστε τους 2 τύπους βαφών της στήλης 1 με δύο από τα πλεονεκτήματα που αντιστοιχούν στον κάθε τύπο από τη στήλη 2.***				
	ΣΤΗΛΗ 1		***ΣΤΗΛΗ 2***			
	α. Βαφές νερού		**1**	Δίνουν φωτεινές και έντονες αποχρώσεις		
			2	Δεν αφήνει ανομοιογένειες ανοιχτών και σκούρων τμημάτων		
	β. Βαφές διαλυτικού		**3**	Χαμηλό κόστος		
			4	Στεγνώνουν πολύ γρήγορα		
149		***Αντιστοιχίστε τις λογικές πράξεις της στήλης 1 με το αποτέλεσμα στη στήλη 2, που αυτές θα επιφέρουν μεταξύ των δύο στερεών της εικόνας.*** 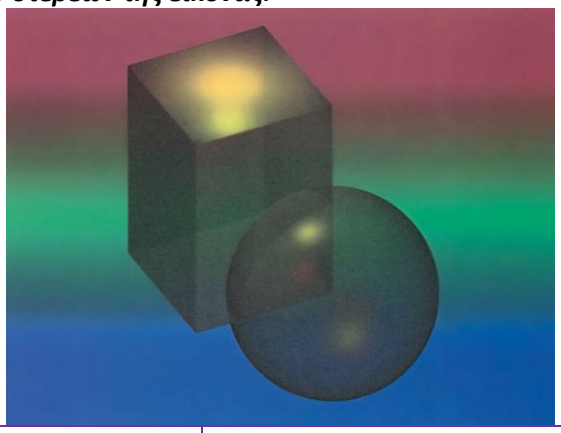				
	ΣΤΗΛΗ 1		***ΣΤΗΛΗ 2***			
	α.	Τομή	**1.**	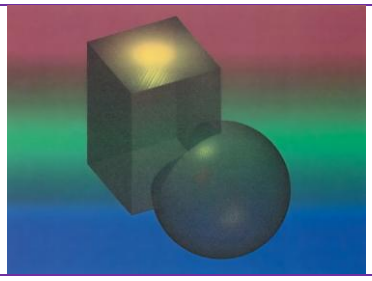		

	β.	Ένωση	**2.**	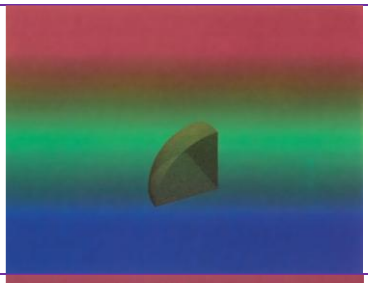		
	γ.	Διαφορά (παραλληλεπίπεδο μείον σφαίρα)	**3.**	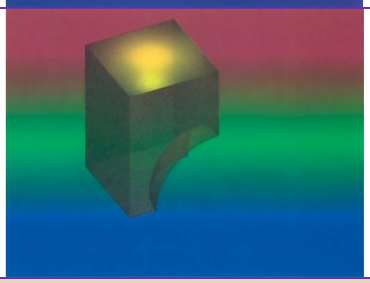		
150		***Αντιστοιχίστε τα βασικά βήματα επιχειρηματικών σχεδίων της στήλης 1 με το αντικείμενο που αυτά πραγματεύονται στη στήλη 2***				
		ΣΤΗΛΗ 1		***ΣΤΗΛΗ 2***		
	α.	Περιγραφή του Σχεδίου της Επιχείρησης	**1.**	Ανάλυση υποδομών, εγκαταστάσεων & πόρων της επιχείρησης.		
	β.	Ανάλυση αγοράς και Ανταγωνισμού	**2.**	Ανάλυση εσόδων & εξόδων της επιχείρησης.		
	γ.	Παραγωγική Διαδικασία και Λειτουργία	**3.**	Περιγραφή και ανάλυση και ανάπτυξη στρατηγικών στόχων		
	δ.	Χρηματοοικονομική Ανάλυση	**4.**	Προτεινόμενα προϊόντα και προτεινόμενη αγορά.		

3. ΕΡΩΤΗΣΕΙΣ ΠΡΑΚΤΙΚΗΣ ΚΑΤΕΥΘΥΝΣΗΣ

1		***Ποια είναι η σωστή διαδικασία για τη μεταφορά μιας γωνίας ΒΑΓ σε νέα θέση Δ έτσι ώστε η πλευρά ΑΓ να συμπίπτει με την ευθεία (ε) και το Α με το Δ;*** 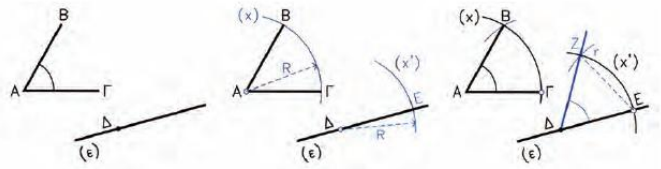		
	α.	Χαράσσω τόξο με κέντρο το Β και ακτίνα ίση με ΑΓ. Στη συνέχεια, χαράσσω ένα δεύτερο τόξο με κέντρο το Δ και		

		ακτίνα ίση με ΓΒ. Η τομή των δύο τόξων ορίζει τη νέα θέση της γωνίας.		
	β.	Με κέντρο το Α και ακτίνα R ίση με ΑΓ χαράσσω τόξο που τέμνει την ευθεία (ε) στο σημείο Ε. Στη συνέχεια, με κέντρο το Γ και ακτίνα r ίση με ΓΒ, χαράσσω ένα δεύτερο τόξο που τέμνει το πρώτο στα σημεία Β και Ζ.		
	γ.	Με κέντρο το Α και ακτίνα ίση με την απόσταση ΑΒ χαράσσω ένα τόξο που τέμνει την ευθεία (ε) σε δύο σημεία και στη συνέχεια συνδέω τα σημεία αυτά για να σχηματίσω τη νέα γωνία.		
	δ.	Χαράσσω τόξα με κέντρα τα σημεία Α και Δ και ακτίνα R ίση με ΑΓ. Ένα τόξο τέμνει την ευθεία (ε) στο Ε και το άλλο στο Β. Στη συνέχεια, με κέντρο το Γ φέρω ένα τόξο ακτίνας r ίσης με ΓΒ που τέμνει τα προηγούμενα τόξα στα σημεία Β και Ζ, ορίζοντας τη νέα γωνία ΖΔΕ.		
2		***Πώς μπορεί να σχεδιαστεί ένα κυκλικό τόξο που εφάπτεται σε δύο δεδομένους κύκλους με ακτίνες r1 και r2 αντίστοιχα;*** 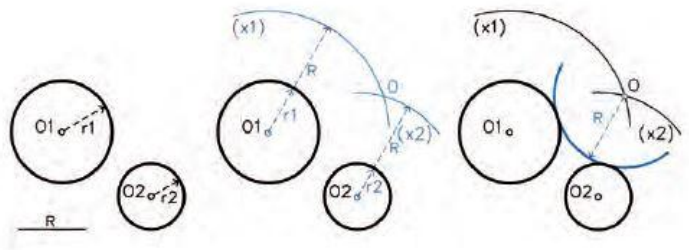		
	α.	Χαράσσω τόξα με κέντρα τα Ο1 και Ο2 και ακτίνες r1 + R και r2 + R αντίστοιχα. Το σημείο τομής τους ορίζει το κέντρο του ζητούμενου τόξου.		
	β.	Χαράσσω τόξα με κέντρα τα Ο1 και Ο2 και ακτίνες r1 - R και r2 - R αντίστοιχα. Η τομή των τόξων ορίζει το κέντρο του ζητούμενου τόξου.		
	γ.	Χαράσσω τόξο με κέντρο το Ο1 και ακτίνα R και στη συνέχεια χαράσσω ένα δεύτερο τόξο με κέντρο το σημείο τομής του πρώτου τόξου με τον κύκλο Ο2 και ακτίνα r2.		
	δ.	Χαράσσω ένα τόξο με κέντρο το Ο1 και ακτίνα R και στη συνέχεια χαράσσω ένα δεύτερο τόξο με κέντρο το Ο2 και ακτίνα R. Η τομή των δύο τόξων δεν είναι σχετική με την κατασκευή του ζητούμενου τόξου.		

3		***Τι απεικονίζεται στην παρακάτω εικόνα ;***		
	α.	Πλάνη		
	β.	Σέγα		
	γ.	Σβούρα		
	δ.	Ταινιοπρίονο επανάπρισης (πριονοκορδέλα)		
4		***Ποιο τριβείο θα χρησιμοποιήσουμε αν θέλουμε να κάνουμε λείανση καμπύλων επιφανειών;***		
	α.	Τριβείο δίσκου		
	β.	Τριβείο κυλίνδρου		
	γ.	Τριβείο ταινίας		
	δ.	Τριβείο με πλατιά ταινία λείανσης		
5		***Σε μια βαριά κατασκευή για τη σύνδεση ραφιών - ορθοστατών ποιον από τους παρακάτω συνδέσμους ΔΕΝ πρέπει να χρησιμοποιήσουμε***		
	α.	Απλό ποταμό		
	β.	Ποταμό με πατούρα		
	γ.	Δόντια χελιδονοουράς		
	δ.	Καβίλιες		
6		***Σε ποιες περιπτώσεις χρησιμοποιούμε γωνιακό σύνδεσμο Τ ξεπεραστό με σφήνα (λυόμενο) στην ξυλουργική ;***		

	α.	Σε κουφώματα		
	β.	Σε μεγάλες ξυλοκατασκευές		
	γ.	Σε σκάλες		
	δ.	Σε ράφια		
7		***Γιατί χρησιμοποιείται ο παραδοσιακός κανόνας των επιπλοποιών «καρδιά με καρδιά και καπάκι με καπάκι» όταν έχουμε να συνδέσουμε σανίδες με μεγάλες ακτινικές επιφάνειες ;***		
	α.	Για να δημιουργήσουμε μικρές προεξοχές (δόντια) στις συνδέσεις		
	β.	Γιατί είναι αισθητικά καλύτερο να είναι συνεχείς οι δακτύλιοι του ξύλου		
	γ.	Για να δημιουργήσουμε κυματισμούς στην επιφάνεια		
	δ.	Για να επιδιώξουμε ομοιόμορφη μεταβολή πάχους εάν αυτή συμβεί.		
8		***Ποιο είναι το ύψος του ντουλαπιού κουζίνας Α στη παρακάτω κουζίνα;*** 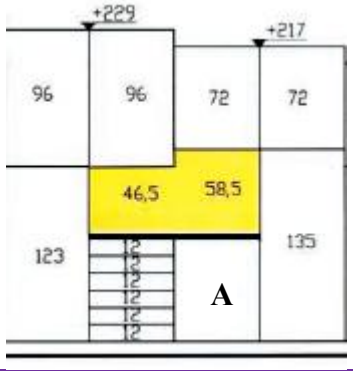		
	α.	96εκ.		
	β.	72εκ.		
	γ.	135εκ.		
	δ.	82,5εκ.		
9		***Ποια είναι η κύρια διαφορά των καρφωτών εξωφύλλων σε σχέση με τα Γαλλικά και τα Γερμανικά εξώφυλλα;***		

	α.	Τα καρφωτά εξώφυλλα έχουν φαρδιές και μακριές γρίλιες		
	β.	Στα καρφωτά εξώφυλλα οι γρίλιες όλες έχουν ίδια κλίση		
	γ.	Τα καρφωτά εξώφυλλα έχουν μεγαλύτερο κενό μεταξύ τους		
	δ.	Τα καρφωτά εξώφυλλα δεν έχουν πλαίσιο		
10		***Με βάση την πληροφορία που παρέχεται από το πινακάκι της κάτοψης της κουζίνας πόσο είναι το ύψος του παραθύρου;*** 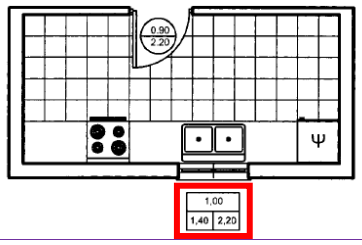		
	α.	0,40 μ.		
	β.	0,80 μ.		
	γ.	1.20 μ.		
	δ.	1.40 μ.		
11		***Ποια είναι η κάτοψη της εικονιζόμενης ανοιγόμενης πόρτας;*** 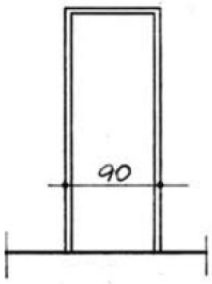		
	α.			
	β.			

	γ.	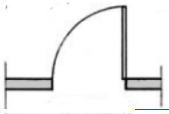		
	δ.	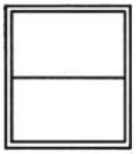		
12		***Ποιο σχέδιο από τα παρακάτω απεικονίζει την τομή Α-Α' από το αξονομετρικό του εικονιζόμενου σκελετού καρέκλας*** 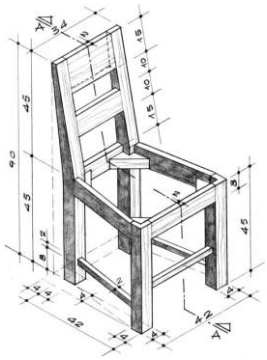		
	α.	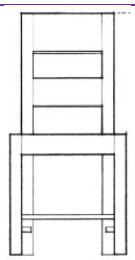		
	β.	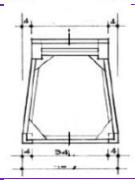		
	γ.	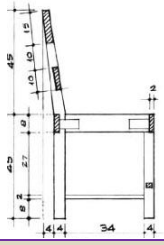		
13		***Ποιο από τα παρακάτω σχέδια των κομματιών της εικονιζόμενης καρέκλας είναι σχέδιο των πλαϊνών της κομματιών***		

	α.	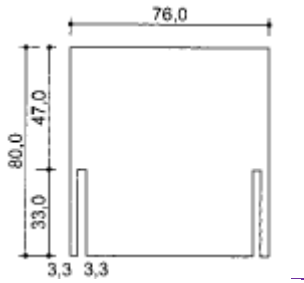		
	β.	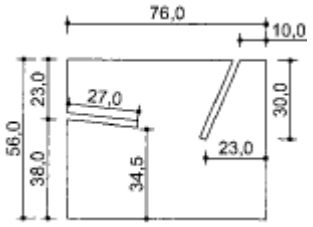		
	γ.	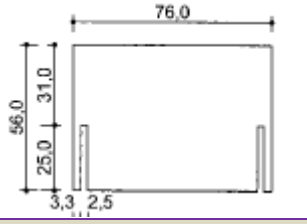		
14		***Ποια από τις παρακάτω είναι λεπτομέρεια Λ3 της τομής σύνθετου.*** 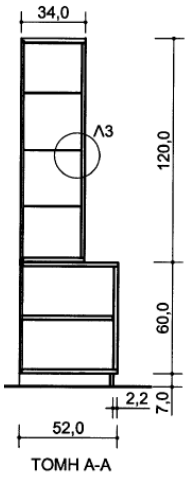		

	α.	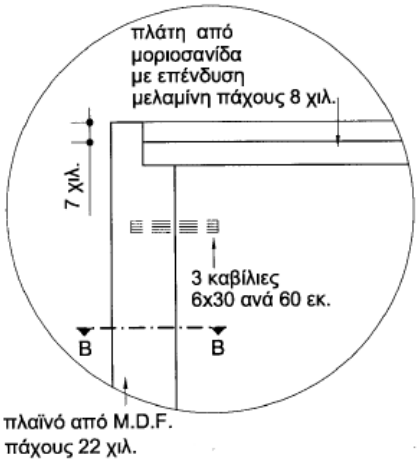 πλάτη από μοριοσανίδα με επένδυση μελαμίνη πάχους 8 χιλ. 7 χιλ. 3 καβίλιες 6x30 ανά 60 εκ. B B πλαϊνό από M.D.F. πάχους 22 χιλ.		
	β.	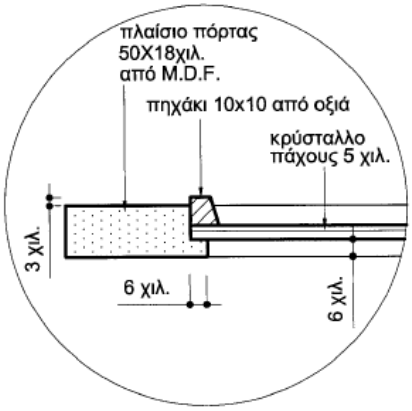 πλαίσιο πόρτας 50X18χιλ. από M.D.F. πηχάκι 10x10 από οξιά κρύσταλλο πάχους 5 χιλ. 3 χιλ. 6 χιλ. 6 χιλ.		
	γ.	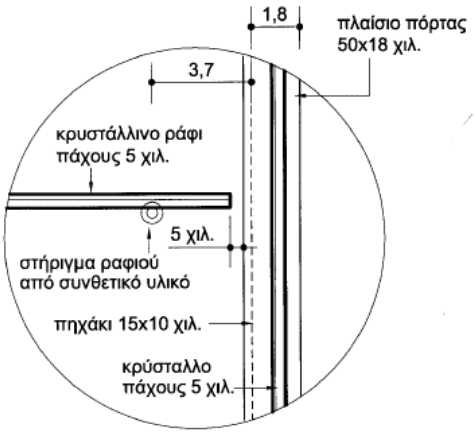 1,8 πλαίσιο πόρτας 50x18 χιλ. 3,7 κρυστάλλινο ράφι πάχους 5 χιλ. 5 χιλ. στήριγμα ραφιού από συνθετικό υλικό πηχάκι 15x10 χιλ. κρύσταλλο πάχους 5 χιλ.		

	δ.	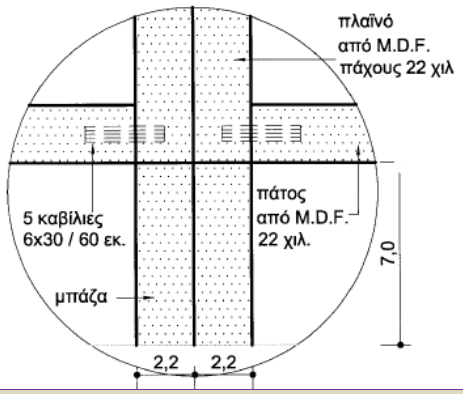		
15		***Στην παρακάτω εικόνα απεικονίζεται μια τι τύπου καρέκλα;*** 		
	α.	Λυόμενη καρέκλα		
	β.	Καρέκλα γραφείου		
	γ.	Πτυσσόμενη καρέκλα		
16		***Ποια από τις παρακάτω απεικονίζει την κατασκευαστική λεπτομέρεια Λ1 της κάτοψης καρέκλας της εικόνας;*** 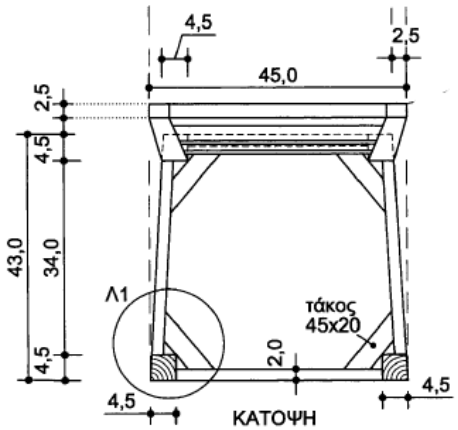		

	α.	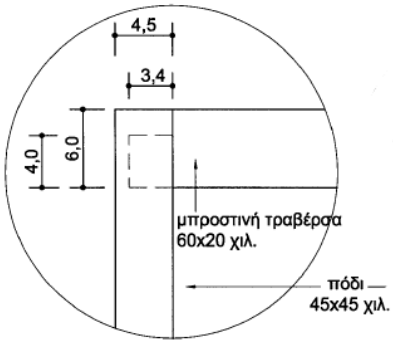		
	β.	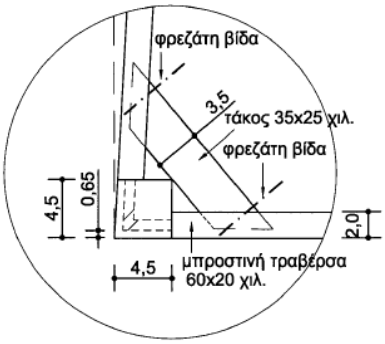		
	γ.	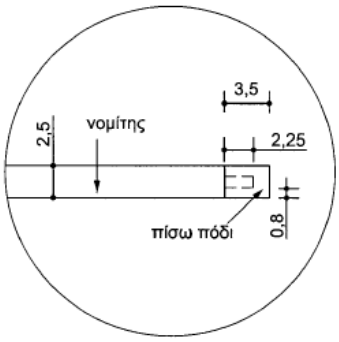		
	δ.	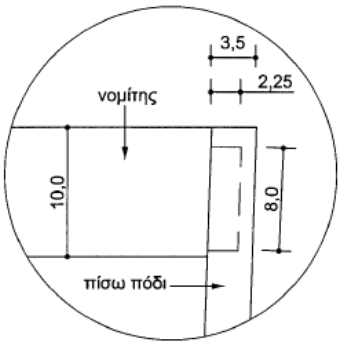		
17		***Ποιο το πρώτο βήμα για την κατασκευή ολόγλυφης κεφαλής αλόγου;***		

		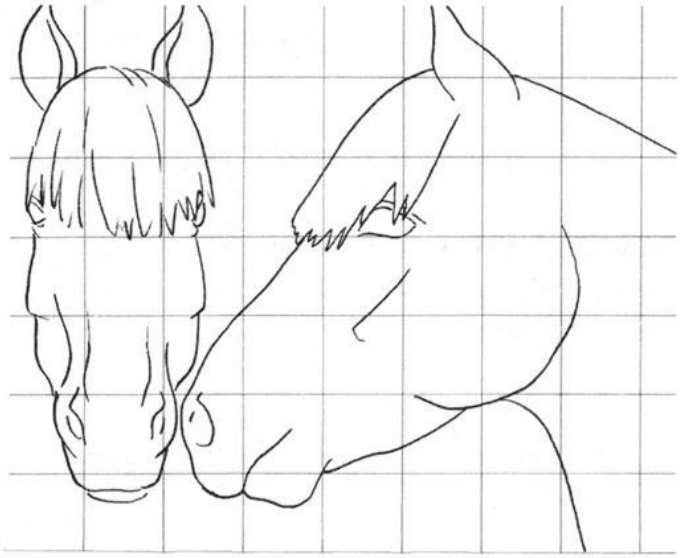		
	α.	Αποτυπώνουμε την πλάγια όψη του σχεδίου κεφαλής αλόγου σε ξύλο ανάλογων διαστάσεων		
	β.	Στηρίζουμε το τεμάχιο ξύλου επάνω στον πάγκο μας, χρησιμοποιώντας ειδικό κοχλία στήριξης		
	γ.	Ξεγυρίζουμε χονδρικά ξύλο ανάλογων διαστάσεων στην κορδέλα		
	δ.	Λειαίνουμε την επιφάνεια ξύλου ανάλογων διαστάσεων με γυαλόχαρτο		
18		Αναγνωρίστε την τεχνική που έχει εφαρμοστεί στο παρακάτω ξυλόγλυπτο. 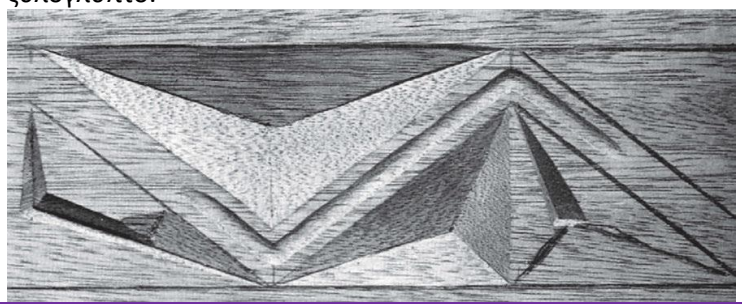		
	α.	Ξεγύρισμα		
	β.	Ολόγλυφη τεχνική		
	γ.	Εσώγλυφη τεχνική		
	δ.	Τεχνική αφαίρεσης φόντου (κοφτό)		

19		***Ποια είναι η κύρια επιτυχία(ες) των επίπλων Τονέ το 19ο αιώνα στην Αυστρία;***		
	α.	Ανέπτυξε μέθοδο ώστε να κατασκευάζει πολύπλοκα έπιπλα από συμπαγές ξύλο οξιάς.		
	β.	Κατάφερε να κατασκευάζει έπιπλα χωρίς τη χρήση ατμού.		
	γ.	Κατάφερε να παράγει μαζικά, ελαφρά, φθηνά, και λειτουργικά έπιπλα που ήταν αγαπητά σε διάφορες τάξεις κοινωνίας.		
	δ.	Ανέπτυξε με επιτυχία μέθοδο κατασκευής με ειδική κόλλα		
20		***Επειδή το βάρος και ο όγκος του ξύλου επηρεάζονται από την υγρασία, πότε πρέπει να συλλέξουμε αυτά τα στοιχεία ώστε να είναι ακριβέστερος ο υπολογισμός της πυκνότητας του;***		
	α.	Όταν έχουμε τη σχέση του "ξηρού" βάρους προς τον "ξηρό" όγκο.		
	β.	Όταν έχουμε τη σχέση του "υγρού" βάρους προς τον "ξηρό" όγκο.		
	γ.	Όταν έχουμε τη σχέση του "ξηρού" βάρους προς τον "υγρό" όγκο.		
	δ.	Μπορούμε να τα συλλέξουμε οποιαδήποτε στιγμή μη λαμβάνοντας υπόψη την υγρασία.		
21		***Ποιο από τα παρακάτω είναι σκληρό ξύλο;***		
	α.	Ελάτη		
	β.	Δρυς		
	γ.	Ερυθρελάτη		
	δ.	Ψευδοτσούγκα (Λάριξ)		
22		***Το εμβαδόν τραπεζίου δίνεται από τη σχέση :*** 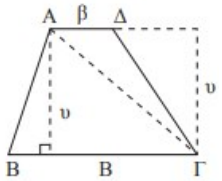		

	α.	$\boldsymbol{E = \frac{B+\beta}{2}\,\upsilon}$		
	β.	$\boldsymbol{E = \frac{B}{2}}$		
	γ.	$\boldsymbol{E = \frac{B+\upsilon}{2}}$		
	δ.	$\boldsymbol{E = \frac{\beta+\upsilon}{2}}$		
23		Ο όγκος ενός κώνου ακτίνας *ρ* και ύψους *υ* δίνεται από τη σχέση :		
	α.	$\boldsymbol{V = \pi\rho^2\frac{\upsilon}{2}}$		
	β.	$\boldsymbol{V = \pi\rho\upsilon^2}$		
	γ.	$\boldsymbol{V = \pi\rho^2\frac{\upsilon}{3}}$		
	δ.	$\boldsymbol{V = \frac{\rho\upsilon}{3}}$		
24		***Ποιες διαστάσεις γίνονται αντιληπτές μέσω της προοπτικής αναπαράστασης ;***		
	α.	Και οι τρεις διαστάσεις μήκος, πλάτος και ύψος		
	β.	Οι δύο διαστάσεις μήκους και ύψους		
	γ.	Οι δύο διαστάσεις πλάτους και ύψους		
	δ.	Οι δύο διαστάσεις μήκους και πλάτους		
25		***Ποιος είναι ο κύριος σκοπός της τεχνικής ντεκαπέ στο ξύλο;***		
	α.	Να κάνει απεικονίσεις πάνω στην επιφάνεια του ξύλου.		
	β.	Να βελτιώσει την αντοχή του ξύλου στη φωτιά.		

	γ.	Να αναδείξει την εμφάνιση των νερών του ξύλου.		
	δ.	Να προστατεύσει το ξύλο από βιολογικούς παράγοντες φθοράς.		
26		***Για ποιόν από τους παρακάτω λόγους ΔΕΝ ενδείκνυται βαφή του ξύλου***		
	α.	Για την ομοιομορφία του τελικού προϊόντος.		
	β.	Για να μιμηθούμε την εμφάνιση ενός ακριβότερου ξύλου από αυτό που χρησιμοποιούμε.		
	γ.	Για να αναδείξουμε τα νερά του ξύλου.		
	δ.	Για να καλύψουμε φθορές του ξύλου από βιολογικούς παράγοντες		
27		***Ποιες 2 ιδιότητες από τις παρακάτω είναι πλεονεκτήματα των υδατικών επικαλύψεων;***		
	α.	Δεν αλλάζουν το χρώμα του ξύλου.		
	β.	Έχουν μεγαλύτερη ένταση χρωμάτων από τις λάκες πολυουρεθάνης ή νίτρου.		
	γ.	Στεγνώνουν γρήγορα.		
	δ.	Είναι φιλικές στο περιβάλλον.		
28		***Πως δημιουργούμε στερεά από μετατόπιση ;***		
	α.	Μετακινώντας είναι δυσδιάστατο αντικείμενο οπουδήποτε στο χώρο		
	β.	Με την εξώθηση ενός επίπεδου σχήματος κάθετα προς το επίπεδο του		
	γ.	Μετατοπίζοντας τη μια πλευρά ενός στερεού		
	δ.	Αφαιρώντας ένα στερεό από ένα άλλο με λογικές πράξεις		

29		***Αν θέλουμε να χρησιμοποιήσουμε 4 τεμάχια πριστής ξυλείας, ίδιων διαστάσεων, οι διαστάσεις του καθενός είναι μήκος 0,90 μ, πλάτος 0,10 μ και πάχος 0,10 μ. Πόσο όγκο πριστής ξυλείας θα χρειαστούμε χρησιμοποιώντας τον τύπο της εικόνας*** $E = l * b$ όπου: E το εμβαδόν, l το μήκος και b το πλάτος.		
	α.	0,027 m^3 πριστής ξυλείας		
	β.	0,036 m^3 πριστής ξυλείας		
	γ.	0,045 m^3 πριστής ξυλείας		
	δ.	0,072m^3 πριστής ξυλείας		
30		Σε ποια από τις παρακάτω μορφές αγοράς «εκφράζεται» και δραστηριοποιείται καλύτερα η επιχειρηματικότητα ;		
	α.	Στον μονοπωλιακό ανταγωνισμό		
	β.	Στο μονοπώλιο		
	γ.	Στην ελεύθερη και ανταγωνιστική αγορά		
	δ.	Στο ολιγοπώλιο		

31.		***Είναι η κάτοψη του αντικειμένου σωστή;*** 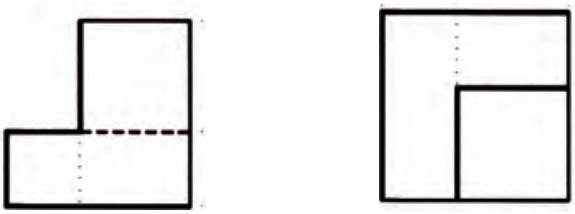 *Πρόοψη* *Κάτοψη*		
	α.	Σωστό		
	β.	Λάθος		

32.		***Για να πραγματοποιήσουμε απότομες καμπύλες πρίσεις θα χρησιμοποιήσουμε δισκοπρίονο.***		
	α.	Σωστό		
	β.	Λάθος		
33.		***Μέτωπο ονομάζεται η επιφάνεια ενός στοιχείου του συνδέσμου η οποία εφάπτεται στο άλλο στοιχείο.***		
	α.	Σωστό		
	β.	Λάθος		
34.		***Στην παρακάτω εικόνα απεικονίζεται μεντεσές καρφωτής πόρτας (μάσκουλο)*** 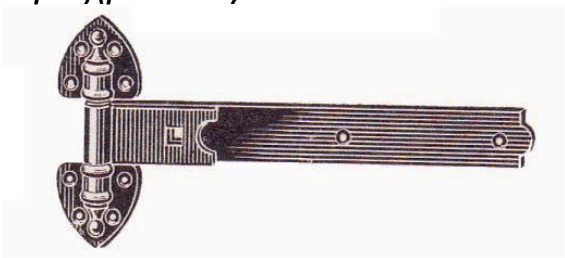		
	α.	Σωστό		
	β.	Λάθος		
35.		***Το αξονομετρικό υπό έκρηξη είναι ένα είδος αξονομετρικού σχεδίου κατά το οποίο όλα τα στοιχεία του αντικειμένου φαίνονται να έχουν μετακινηθεί από το κυρίως σώμα με παράλληλη προς τους άξονες μετατόπιση.***		
	α.	Σωστό		
	β.	Λάθος		

36.		***Στα παρακάτω σχέδια απεικονίζεται σκάλα με καβαλικευτά σκαλοπάτια.*** 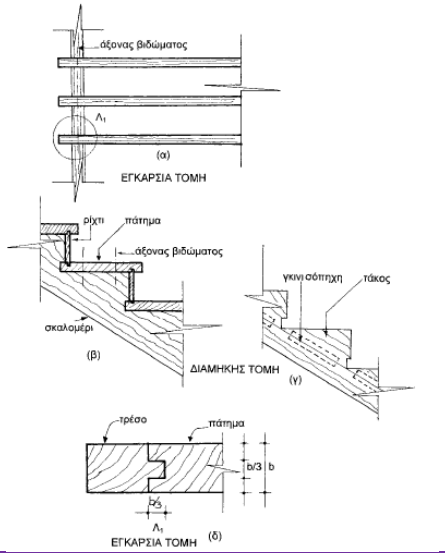		
	α.	Σωστό		
	β.	Λάθος		
37.		***Το συνηθισμένο πλάτος ενός πάγκου κουζίνας είναι 80 εκ.***		
	α.	Σωστό		
	β.	Λάθος		
38.		***Ο σφιγκτήρας σε μορφή μεταλλικής ράβδου με κινητό βραχίονα στερέωσης ονομάζεται νταβίδι***		
	α.	Σωστό		
	β.	Λάθος		

39.		***Το ξύλο των κωνοφόρων λόγω των πόρων του διακρίνεται μακροσκοπικά από το ξύλο των πλατύφυλλων.***		
	α.	Σωστό		
	β.	Λάθος		
40.		***Με βάση το εικονιζόμενο σχήμα όπου υπάρχουν δύο ομόκεντροι κύκλοι με ακτίνες ΟΕ=R και ΟΑ=2R ισχύει ότι (ΑΒΖΕ = ΓΔΘΗ);*** 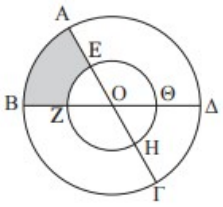		
	α.	Σωστό		
	β.	Λάθος		
41.		***Τα Matte βερνίκια και λάκες έχουν πολύ μεγάλη στιλπνότητα***		
	α.	Σωστό		
	β.	Λάθος		
42.		***Παλιά ξύλα βαμμένα με αλκυδικά βερνίκια διαλύτη μπορούν να περαστούν από πάνω με υδατοδιαλυτά βερνίκια, για να ενισχυθεί η προστασία τους, αφού προηγηθεί απαλή λείανση.***		
	α.	Σωστό		
	β.	Λάθος		

43.		***Οι καμπύλες splines είναι παραμετρικές καμπύλες που περνούν από ορισμένα σημεία ή τα προσεγγίζουν, ελκυόμενες από αυτά, ανάλογα με την τιμή ορισμένων παραμέτρων τους.***		
	α.	Σωστό		
	β.	Λάθος		

		Αντιστοιχίστε τις όψεις των στερεών, με τις αντίστοιχες πλάγιες όψεις τους (αριστερές)				
		ΣΤΗΛΗ 1		***ΣΤΗΛΗ 2***		
	α.	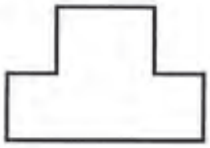	**1.**	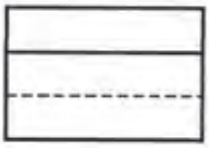		
44.	**β.**	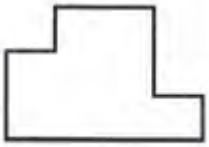	**2.**			
	γ.	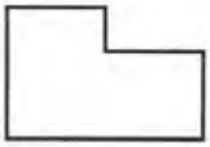	**3.**	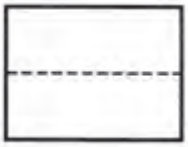		
	δ.	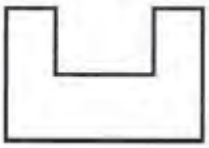	**4.**	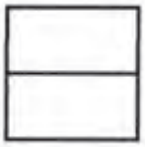		

45.		***Συνδέστε την πλάγια όψη των συνδέσμων της στήλης 1 με την αντίστοιχη κάτοψή τους στη στήλη 2***		
		ΣΤΗΛΗ 1	***ΣΤΗΛΗ 2***	

	α. 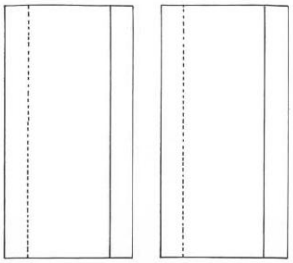	1. 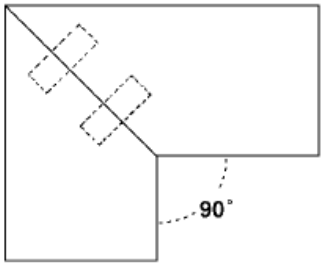		
	β. 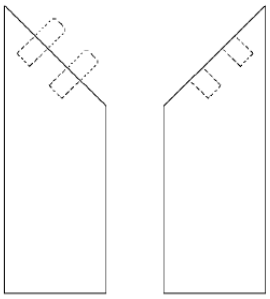	2. 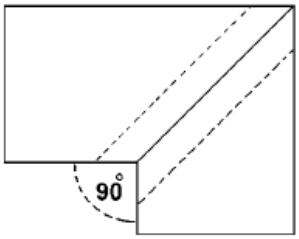		
	γ. 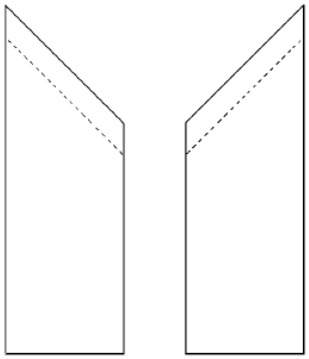	3. 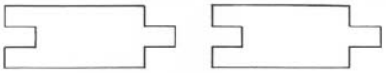		
46.		***Αντιστοιχίστε τις θέσεις των λεπτομερειών των σχεδίων της στήλης 1 με τη σωστή λεπτομέρεια της στήλης 2:***		
		ΣΤΗΛΗ 1	***ΣΤΗΛΗ 2***	
		α.	1.	

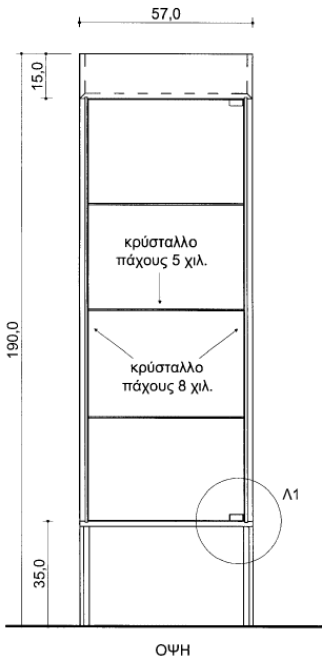
57,0
15,0
190,0
35,0
κρύσταλλο
πάχους 5 χιλ.
κρύσταλλο
πάχους 8 χιλ.
Λ1
ΟΨΗ

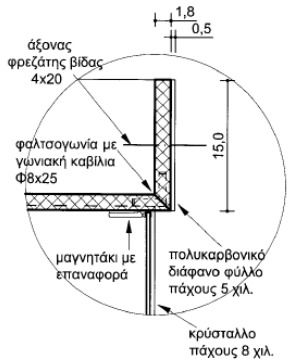
1,8
0,5
άξονας
φρεζάτης βίδας
4x20
φαλτσογωνία με
γώνιακή καβίλια
Φ8x25
15,0
μαγνητάκι με
επαναφορά
πολυκαρβονικό
διάφανο φύλλο
πάχους 5 χιλ.
κρύσταλλο
πάχους 8 χιλ.

β.

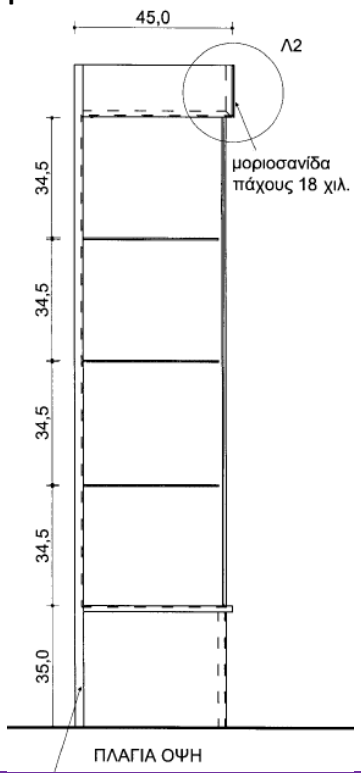
45,0
Λ2
μοριοσανίδα
πάχους 18 χιλ.
34,5
34,5
34,5
34,5
35,0
ΠΛΑΓΙΑ ΟΨΗ

2.

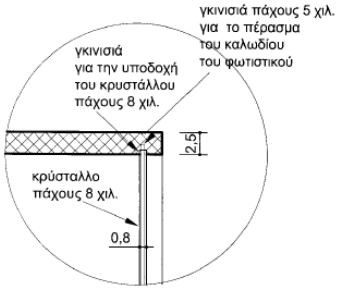
γκινισιά πάχους 5 χιλ.
για το πέρασμα
του καλωδίου
του φωτιστικού
γκινισιά
για την υποδοχή
του κρυστάλλου
πάχους 8 χιλ.
2,5
κρύσταλλο
πάχους 8 χιλ.
0,8

	γ. 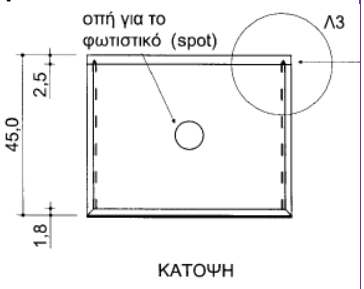	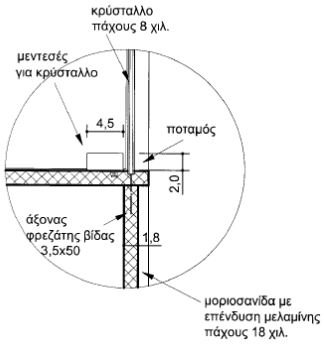 3.		
47.		***Με βάση την εικόνα και το βάρος του ξύλου στην στήλη 1 αντιστοιχήστε τις ονομασίες τους στη στήλη 2***		
		ΣΤΗΛΗ 1	***ΣΤΗΛΗ 2***	
		α. Ξύλο μέτριο σε βάρος (540-640 kg/m3)	1. Μαύρη πεύκη	
		β.	2. Δρυς Αμερικής λευκή	

	 Ξύλο βαρύ (760 kg/m3)			
	γ. Ξύλο μέτριο σε βάρος (500 kg/m3)	3. Τήλιο (Φλαμούρι)		
	δ.			

	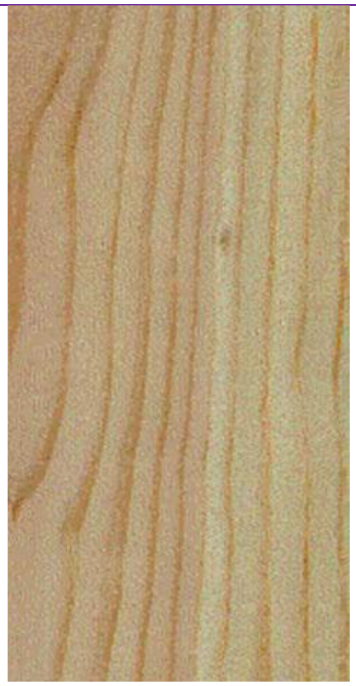 Ξύλο μετρίου βάρους (520 kg/m3)	4. Μαόνι Αμερικής		
48.	***Αντιστοιχίστε τα στοιχεία της στήλης 1 όπως φαίνονται στην εικόνα 1 με τις ονομασίες τους στη στήλη 2*** 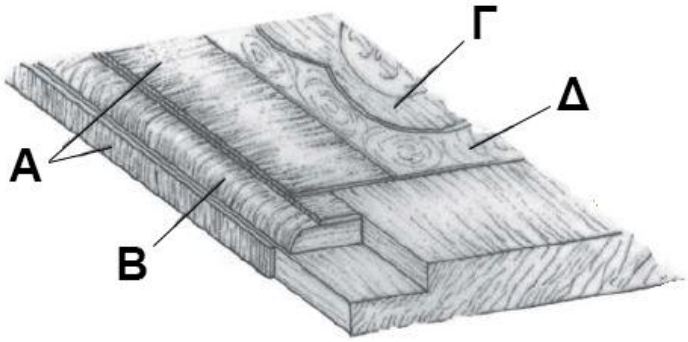 ΤΟΜΗ ΕΠΙΠΛΟΥ ΠΟΥ ΧΡΗΣΙΜΟΠΟΙΕΙ ΤΗΝ ΤΕΧΝΙΚΗ ΤΟΥ ΚΑΠΛΑΜΑ ΓΙΑ ΤΗ ΜΑΡΚΕΤΕΡΙ ΑΠΟ ΤΗΝ ΕΠΟΧΗ ΤΟΥ ΜΠΑΡΟΚ			
	ΣΤΗΛΗ 1	***ΣΤΗΛΗ 2***		
	α. Α	1. Μπορντούρα από ξύλο μασίφ		
	β. Β	2. Καπλαμάς σε λωρίδα		

	γ. Γ	3. Στρείδι		
	δ. Δ	**4.** Μαρκετερί		
49.	***Αντιστοιχίστε τα δύο χρώματα της στήλης 1 με το χρώμα που παράγεται από συνδυασμό τους στη στήλη 2***			
	ΣΤΗΛΗ 1	***ΣΤΗΛΗ 2***		
	α. 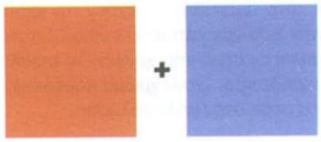	1.		
	β. 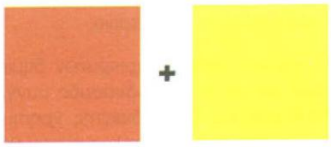	2.		
	γ. 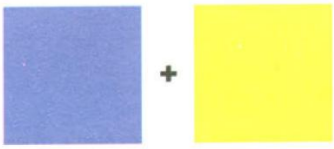	3.		
50.	***Βάλτε στη σειρά τις παρακάτω φάσεις εργασίας της κατασκευής μιας τραπεζαρίας***			
	ΣΤΗΛΗ 1	***ΣΤΗΛΗ 2***		
	α. Λείανση, ξεσκόνισμα και τελικό βάψιμο	**1.** Τρίτη φάση εργασίας		
	β. Κοπή τεμαχίων στις διαστάσεις και πλάνισμα	**2.** Τέταρτη φάση εργασίας		

	γ. Κοπή και κόλλημα καπλαμάδων	**3.** Πρώτη φάση εργασίας		
	δ. *Λείανση επιφανειών και συναρμολόγηση όλων των τεμαχίων*	**4.** Πέμπτη φάση εργασίας		
	ε. Σχεδιασμός της τραπεζαρίας και Επιλογή ξυλείας	**5**. Δεύτερη φάση εργασίας		

4. ΑΠΑΝΤΗΣΕΙΣ ΘΕΩΡΗΤΙΚΗΣ ΚΑΤΕΥΘΥΝΣΗΣ

Α/Α Ερώτησης	Σωστή απάντηση
1.	**Γ**
2.	**Α,Δ**
3.	**Γ**
4.	**Β**
5.	**Δ**
6.	**Γ**
7.	**Β**
8.	**Β**
9.	**Β**
10.	**Γ**
11.	**Α**
12.	**Β**
13.	**Γ**
14.	**Β**
15.	**Γ**
16.	**Δ**
17.	**Β**
18.	**Β**
19.	**Γ**
20.	**Α**
21.	**Δ**
22.	**Β**
23.	**Β**

24.	Γ
25.	Α
26.	Γ
27.	Δ
28.	Β
29.	Α, Γ
30.	Δ
31.	Β
32.	Δ
33.	Α
34.	Γ
35.	Β
36.	Α
37.	Γ,Δ
38.	Δ
39.	Γ
40.	Α,Δ
41.	Δ
42.	Β
43.	Β
44.	Γ
45.	Β
46.	Α
47.	Γ
48.	Δ
49.	Α
50.	Β
51.	Γ
52.	Β
53.	Β
54.	Α
55.	Β
56.	Δ
57.	Γ
58.	Β
59.	Β
60.	Α
61.	Α,Γ
62.	Β

63.	Γ
64.	Β
65.	Γ
66.	Δ
67.	Α
68.	Γ
69.	Α,Γ
70.	Β
71.	Α
72.	Β
73.	Β
74.	Β
75.	Α
76.	Α, Γ
77.	Δ
78.	Β
79.	Β , Γ
80.	Β , Δ
81.	Γ
82.	Α
83.	Β
84.	Α, Γ
85.	Β
86.	Γ
87.	Β
88.	Δ
89.	Α,Δ
90.	Β

91.	Σωστό
92.	Λάθος
93.	Σωστό
94.	Σωστό
95.	Λάθος
96.	Λάθος
97.	Σωστό
98.	Λάθος
99.	Λάθος
100.	Λάθος

101.	Σωστό
102.	Λάθος
103.	Λάθος
104.	Σωστό
105.	Λάθος
106.	Σωστό
107.	Σωστό
108.	Λάθος
109.	Σωστό
110.	Λάθος
111.	Σωστό
112.	Λάθος
113.	Σωστό
114.	Λάθος
115.	Σωστό
116.	Σωστό
117.	Λάθος
118.	Λάθος
119.	Σωστό
120.	Σωστό
121.	Σωστό
122.	Σωστό
123.	Σωστό
124.	Λάθος
125.	Λάθος
126.	Σωστό
127.	Σωστό
128.	Σωστό

129.	Α-2, Β-3, Γ-4, Δ-1
130.	Α-3 , Β -1, Γ-2 , Δ - 4
131.	Α-3, Β-4, Γ-2, Δ-1
132.	Α-3, Β-4, Γ-1, Δ-2
133.	Α-3, Β-1, Γ-2
134.	Α-2, Β-1 , Γ- 4 , Δ-3
135.	Α-2, Β-3, Γ-1
136.	Α-2,Β-3, Γ-4, Δ-1
137.	Α-2, Β-1, Γ-3
138.	Α – 3 , Β-1 , Γ- 2

139.	Α -2 , Β-1 , Γ -3
140.	Α- 3, Β – 1, Γ – 2
141.	Α – 2, Β-3 , Γ – 4, Δ- 1
142.	Α-1, Β-3, Γ-2
143.	Α-4, Β-5, Γ-1, Δ-2, Ε -3
144.	Α-2, Β-3, Γ -1, Δ-4
145.	Α-2, Β-3, Γ-1
146.	Α -2, Β-3, Γ-1
147.	Α-2, Β -1 , Γ-4 , Δ - 3
148.	Α -2,3, Β – 1,4
149.	Α -2, Β-1, Γ-3
150.	Α-3, Β -4 , Γ-1, Δ -2

5. ΑΠΑΝΤΗΣΕΙΣ ΠΡΑΚΤΙΚΗΣ ΚΑΤΕΥΘΥΝΣΗΣ

Α/Α Ερώτησης	Σωστή απάντηση
1.	Δ
2.	Α
3.	Δ
4.	Β
5.	Δ
6.	Β
7.	Δ
8.	Β
9.	Δ
10.	Β
11.	Γ
12.	Γ
13.	Β
14.	Γ
15.	Γ
16.	Β
17.	Β
18.	Δ
19.	Α, Γ
20.	Α
21.	Β
22.	Α

23.	**Γ**
24.	**Α**
25.	**Γ**
26.	**Δ**
27.	**Α,Δ**
28.	**Β**
29.	**Β**
30.	**Γ**

31.	**Σωστό**
32.	**Λάθος**
33.	**Σωστό**
34.	**Σωστό**
35.	**Σωστό**
36.	**Σωστό**
37.	**Λάθος**
38.	**Σωστό**
39.	**Λάθος**
40.	**Σωστό**
41.	**Λάθος**
42.	**Σωστό**
43.	**Σωστό**

44.	**Α-4, Β-1, Γ-2, Δ-3**
45.	**Α-3, Β-1, Γ-2**
46.	**Α-3, Β-1, Γ -2**
47.	**Α-4, Β-2, Γ-3, Δ-1**
48.	**Α-2, Β-1, Γ-4, Δ-3**
49.	**Α-3, Β-1, Γ-2**
50.	**Α-4, Β-5, Γ-1, Δ-2, Ε-3**